<< Սարդարյանշին >>ՍՊԸ

<<САРДАРЯНШИН >>ООО

<<SARDARYANSHIN >>LLC

ԱՇԽԱՏԱՆՔԱՅԻՆ ՆԱԽԱԳԻԾ

Պատվիրատու՝ ՀՀ Տավուշի մարզի Նոյեմբերյանի Համայնքապետարան

Պայմանագիր թիվ՝ *« ՀՀՏՄՆՀՀ-ԳՀԱՇՁԲ-22/04-2 »*

ՀՀ Տավուշի մարզի Նոյեմբերյան համայնքի Կողբ բնակավայրի թիվ 2 մանկապարտեզի թեքահարթակների կառուցման,ներառական հարմարեցման եվ բակի բարեկարգման աշխատանքների նախագիծ

Համաձայնեցված է՝ _____

Համայնքի ղեկավար՝ Ա.ԱՂԱԲԱԲՅԱՆ

Վանաձոր 2022

„SARDARYANSHIN” LLC
Armenia, Vanadzor, 147/1-33, Yerevanyan highway
Tel. ☎ (+374 99) 499 411, (+374 99) 21 11 88,
e-mail sardaryanshin@gmail.com

„ՍԱՐԴԱՐՅԱՆՇԻՆ” ՍՊԸ
ՀՀ, Լոռու մարզ, ք. Վանաձոր, Երևանյան խճ. 147/1, բն.33
Հեռ. ☎ (+374 99) 499 411, (+374 99) 21 11 88,
e-mail sardaryanshin@gmail.com

„САРДАРЯНШИН” ООО
Армения, г. Ванадзор, Ереванское ш. дом 147/1, кв.33
Тел. ☎ (+374 99) 499 411, (+374 99) 21 11 88,
e-mail sardaryanshin@gmail.com

Տիտղոսաթերթ

Պատվիրատու՝ ՀՀ Տավուշի մարզի Նոյեմբերյանի Համայնքապետարան

Պայմանագիր թիվ՝ « ՀՀՏՄՆՀՀ-ԳՀԱՀՁԲ-22/04-2 »

Օբյեկտի անվանումը՝ ՀՀ Տավուշի մարզի Նոյեմբերյան համայնքի Կողբ բնակավայրի թիվ 2 մանկապարտեզի թեքահարթակների կառուցման,ներքուստական հարմարեցման եվ բակի բարեկարգման աշխատանքների նախագիծ

Տնօրեն՝ Ս.Սարդարյան

ՆԳԻ՝ Ն.Սարդարյան

Նախագծ. Ն.Սարդարյան

ԿԵԴ -Ա2-021

ԱՐՏՈՆԱԳԻՐ

ԵՐԿՐՈՐԴ ԴԱՍ

ԵՆԹԱԴԱՍ «Ա2»

ԱՐԴՅՈՒՆԱԲԵՐԱԿԱՆ, ԲՆԱԿԵԼԻ, ՀԱՍԱՐԱԿԱԿԱՆ ՇԵՆՔԵՐԻ ԵՎ ՇԻՆՈՒԹՅՈՒՆՆԵՐԻ ՆԱԽԱԳԾՈՒՄ

ՃԱՐՏԱՐԱԳԵՏ - ԿՈՆՍՏՐՈՒԿՏՈՐ

ՕՀԱՆՅԱՆ ՀՈՎՀԱՆՆԵՍ ՄԱՍԻՍԻ

Սահմանափակումներ՝ Արդյունաբերական, բնակելի և հասարակական ոչ ավելի 3 հարկից,
մինչև 12մ բարձրությամբ և 9մ թռիչքով շենքեր, մինչև 15մ թռիչքով տարածական կոնստրուկցիաներով շինություններ,
որոնք համապատասխանում են բարձր ռիսկայնության աստիճանին:
Արդյունաբերական, բնակելի և հասարակական ոչ ավելի 6 հարկից ,
մինչև 21մ բարձրությամբ և 9մ թռիչքով շենքեր, մինչև 24մ թռիչքով տարածական կոնստրուկցիաներով շինություններ,
որոնք համապատասխանում են միջինից բարձր ռիսկայնության աստիճանին:
Վերը նշվածի վերակառուցում, վերականգնում և ուժեղացում:

ՀԱՅԱՍՏԱՆԻ ՃԱՐՏԱՐԱՊԵՏՆԵՐԻ ՊԱԼԱՏ
ՆԱԽԱԳԱՀ Մ. ՄԻՆԱՍՅԱՆ

ՀՀ ՔԱՂԱՔԱՇԻՆՈՒԹՅԱՆ ԿՈՄԻՏԵ
ՆԱԽԱԳԱՀ Վ. ՎԵՐՍԻՐՅԱՆ

ՏՐՎԱԾ Է 14.05.2019
ԱՆԺԱՄԿԵՏ

ՀՀ Կոտայքի մարզի Նոյեմբերյանի թիվ 1, թիվ 2 տարրական դպրոցների, Ղազարապատի, Ջրվեժի, Ծաղկաձորի, Ծաղկունյաց, Բարեկամավանի, Ջրառատի, Ցուրտավանի, Գեղաշենի, Գեղարոտի, Գեղադիրի, Գեղամասարի, Գեղանիստի, Գեղարքունիքի, Գեղակերտի, Գեղանոցի, Գեղասարի, Գեղաքարի, Գեղարդավանքի, Գեղարդաշենի, Գեղարդի, Գեղարդաբերդի, Գեղարդաձորի, Գեղարդակարի, Գեղարդանոցի, Գեղարդ

ՕՐԱՑՈՒՑԱՅԻՆ ԳՐԱՖԻԿ

№ Հ/Հ	Աշխատանքի անվանումը	Օրեր																													
		3	6	9	12	15	18	21	24	27	30	33	36	39	42	45	48	51	54	57	60	63	66	69	72	75	78	81	84	87	90
1	2																														
1	Քանդման աշխատանքներ																														
2	Տարածքի բարեկարգման, ճիմապատման, ճեմուղիների կառուցման աշխատանքներ																														
3	Սալվածքի երեսապատման աշխատանքներ																														
4	Տուֆե սալերով սալարկման աշխատանքներ																														
5	Ցանկապատների և դարպասի կառուցման աշխատանքներ																														
6	Հենապատի կառուցման աշխատանքներ																														
7	Ավարտական,տարածքի մաքրման աշխատանքներ																														

				Նոյեմբերյանի համայնքի Կողբ բնակավայրի թիվ 2 մանկապարտեզի թեքահարթակների կառուցման, ներառական հարմարեցման և բակի բարեկարգման աշխատանքների նախագծա-նախահաշվային փաստաթղթերի մշակման խորհրդատվական աշխատանքներ Պատվիրատու՝ ՀՀ Տավուշի մարզի Նոյեմբերյանի համայնքապետարան Պայմանագիր՝ N«ՀՀՏՄՆՀՀ-ԳՀԱՇՁԲ-22/04-2»			
ՆԳՃ	Ն.Սարդարյան			Ճարտարապետաշինարարական մաս	Փուլ	Թերթ	Թերթեր
Նախագծ.	Ն.Սարդարյան				ՃՇ		25
				Օրացուցային գրաֆկ	SARDARYANSHIN		

Բացատրագիր

Համաձայն տրված առաջադրանքի անհրաժեշտ է կատարել ՀՀ Տավուշի մարզի Նոյեմբերյան համայնքի Կեղբ բնակավայրի թիվ 2 մանկապարտեզի տարածքի բարեկարգման և ներառական հարմարեցման աշխատանքների աշխատանքային նախագիծ:

Նախագծով նախատեսվում է քանդել գոյ.ունեցող մետաղական ցանկապատերը,միաձույլ բետոնի եզրաքարերը,գոյ.ունեցող ասֆալտբետոնե քայքայված ծածկը, բացօթյա ճեմասրահի եզրային մասը 5 մ երկարությամբ,բակում գտնվող բետոնե ջրավազանը,ապամոնտաժել գոյ.ունեցող խաղասարքերը,ցայտաղբյուրը:

Շենքի սալվածքը բետոնից է և գտնվում է բավարար վիճակում: Նախատեսվում է սալվածքի եզրային հատվածի կտրում-քանդում 80 մմ լայնությամբ և 80x200 մմ եզրաքարի տեղադրում: Ամբողջ սալվածքի մակերեսով g/ավազե հարթաշերտի իրականացում Br3 100x100 ցանցի վրա և բազալտե բրեկչա շարվածքով երեսապատում:

Նախագծով նախատեսվում է

1. Գունավոր մայթի սալիկներով ճեմուղիների կառուցում
2. 400x400x100 մմ չափսերով տուֆե սալերով երթևեկելի մասի սալարկում ավազե բարձիկի վրա
3. Խաղահրապարակների ճիմապատում
4. Զրուցարանների տեղադրում
5. Ավազային խաղահրապարակների կառուցում
6. Բացօթյա ճեմասրահի հատակի և աստիճանների երեսապատում բազալտե սալերով
7. Մետաղական ցանկապատերի կառուցում
8. Հենապատի կառուցում
9. Գոյ.ունեցող խամքարե շարվածքով հենապատի սվաղում
10. Մուտքերի հատվածում թեքահարթակների կառուցում
11. Վերանորոգել գոյ.ունեցող խաղասարքերը և վերատեղադրել
12. Վերատեղադրել ապամոնտաժված ցայտաղբյուրը

Նախագիծը համաձահնեցված է `

Նոյեմբերյան համայնքի ղեկավար——————— Ա.Աղաբաբյան

Շինարարական նյութերին և կոնստրուկցիաներին ներկայացվող պահանջներ

- Իրականացվող աշխատանքներում օգտագործվող շին.կոնստրուկցիաները և նյութերը պետք է ունենան առնվազն 10 տարվա երաշխիքային ժամկետ:

Վերանորոգման աշխատանքներն իրականացնելու համար պահանջվող լիցենզիաներ

Քաղաքացիական բնագավառում շինարարության իրականացում ըստ հետևյալ ոլորտների
1. Բնակելի , հասարակական և արտադրական

Աշխատանքային ռեսուրսներ

1. Աշխղեկ ` Ինժեներ-շինարար «ԱԲՇ»,առնվազն 3 տարվա մասնագիտական աշխատանքային փերձով
2. Գեոդեզիաստ տարվա մասնագիտական աշխատանքային փերձով

Տեխնիկական միջոցներ

- Ինքնաթափ ավտոմեքենա 1 հատ
- էքսկավատոր 1 հատ
- Բուլդոզեր 1 հատ

Շրջակա միջավայրի պահպանում

Շինարարության ժամանակ անհրաժեշտ է հատուկ ուշադրություն դարձնել շրջակա միջավայրի վրա: Աշխատանքների կատարման ժամանակ անհրաժեշտ է խնամքով վերաբերվել մոտակա ծառերին և թփերին, պահպանելով նրանց վնասումից և ոչնչացումից:
Աշխատանքների ավարտից հետո անհրաժեշտ է մաքրել շրջակա տարածքը շինարարական աղբից, բեռնումով և տեղափոխումով լցակույտ:
Շին կազմակերպության աշխատողները և ղեկավարները միշտ պետք է հիշեն շրջակա միջավայրի պահպանման մասին:
Շինարարության ժամանակ պետք է պահպանել հետևյալ նորմատիվային փաստաթղթերը. ՀՀՇՆ 13-02-2022 «Անվտանգության տեխնիկան շինարարությունում» ՀՀՇՆ I-3.01.01-2008 «Շինարարական արտադրության կազմակերպում» :

ՀԱՐՏԱՐԱՊԵՏԱՇԻՆԱՐԱՐԱԿԱՆ ՄԱՍ

Հ.Հ.	Թերթ	Անվանումը
1	ՃՇ-1	Ընդհանուր տվյալներ
2	ՃՇ-2	Գլխավոր հատակագիծ Մ1:1000
3	ՃՇ-3	Բակի տարածքի գեոդեզիական հանույթ գոյ.ուցեցող նիշերով
4	ՃՇ-4	Բակի գոյ.ունեցող հատակագիծ Մ1:250
5	ՃՇ-5	Բակի տարածքի հողային աշխատանքների հատակագիծ
6	ՃՇ-6	Բակի նախագծային հատակագիծ /չափադրում/ նախագծային նիշերով Մ1:200
7	ՃՇ-7	Բակի նախագծային հատակագիծ մակնիշավորմամբ Մ1:200
8	ՃՇ-8	Կտրվածք Ա-Ա Մ 1:100 Բարեկարգման աշխատանքների ծավալների մասնագիր
9	ՃՇ-9	Կտրվածք 1-1, 2-2, 3-3, 4-4 սալվածքի աշխատանքների ծավալների մասնագիր
10	ՃՇ-10	Կտրվածք 5-5, 6-6 , 7-7 , 8-8 եզրաքարերի հիմքերի բետոնացման հանգույց
11	ՃՇ-11	Կտրվածք 8-8 ,Հենապատ Հ-1 աշխատանքային ծավալներ
12	ՃՇ-12	Ցանկապատի ֆրագմենտ
13	ՃՇ-13	Կտրվածք 1-1,2-2,3-3 , դեկոր
14	ՃՇ-14	Դռնակ Դ-1
15	ՃՇ-15	Դարպաս ԴՊ-1
16	ՃՇ-16	Դարպաս ԴՊ-2
17	ՃՇ-17	Ցանկապատի աշխատանքային ծավալներ
18	ՃՇ-18	Աստիճաններ և թեքահարթակ 1 Մ1:50 Կտրվածք A-A Մ1:50
19	ՃՇ-19	թեքահարթակ 2 Մ1:50 , Կտրվածք B-B Մ1:30
20	ՃՇ-20	թեքահարթակ 3 Մ1:50 , Կտրվածք C-C Մ1:30
21	ՃՇ-21	թեքահարթակ 4 Մ1:50 , Կտրվածք D-D Մ1:30 , Տեսք Բ-Բ Մ1:50
22	ՃՇ-22	Թեքահարթակ 1,2,3,4 աշխատանքային ծավալների մասնագիր
23	ՃՇ-23	Զրաուցարանի կոնստրուկտիվ էլեմենտներ
24	ՃՇ-24	Զրաուցարանի նստարանի և սեղանի կոնստրուկտիվ էլեմենտներ
25	ՃՇ-25	Զրաուցարանի նստարանի և սեղանի կոնստրուկտիվ էլեմենտներ

ՆԳՃ	Ն.Սարդարյան		
Նախագծ.	Ն.Սարդարյան		
ՆԽ	Հ.Օհանյան		

Նոյեմբերյանի համայնքի Կողբ բնակավայրի թիվ 2 մանկապարտեզի թեքահարթակների կառուցման, ներառական հարմարեցման և բակի բարեկարգման աշխատանքների նախագծա-նախահաշվային փաստաթղթերի մշակման խորհրդատվական աշխատանքներ
Պատվիրատու ՝ ՀՀ Տավուշի մարզի Նոյեմբերյանի համայնքապետարան
Պայմանագիր՝ N«ՀՀՏՄՆՀՀ-ԳՀԱՇՁԲ-22/04-2»

Ճարտարապետաշինարարական մաս	Փուլ	Թերթ	Թերթեր
	ՃՇ	1	25
Ընդհանուր տվյալներ			

ԳԼԽԱՎՈՐ ՀԱՏԱԿԱԳԻԾ Մ1:1000

				Նոյեմբերյանի համայնքի Կողբ բնակավայրի թիվ 2 մանկապարտեզի թեքահարթակների կառուցման, ներառական հարմարեցման և բակի բարեկարգման աշխատանքների նախագծա-նախահաշվային փաստաթղթերի մշակման խորհրդատվական աշխատանքներ Պատվիրատու՝ ՀՀ Տավուշի մարզի Նոյեմբերյանի համայնքապետարան Պայմանագիր՝ N«ՀՀՏՄՆՀՀ-ԳՀԱՇՁԲ-22/04-2»			
ՆԳՃ	Ն.Սարդարյան						
Նախագծ.	Ն.Սարդարյան						
ՆԽ	Հ.Օհանյան			Ճարտարապետաշինարարական մաս	Փուլ	Թերթ	Թերթեր
					ՃՇ	2	25
				Գլխավոր հատակագիծ Մ1:1000			

ԲԱԿԻ ՏԱՐԱԾՔԻ ԳԵՈԴԵԶԻԱԿԱՆ ՀԱՆՈՒՅԹ ԳՈՅ.ՈՒՆԵՑՈՂ ՆԻՇԵՐՈՎ

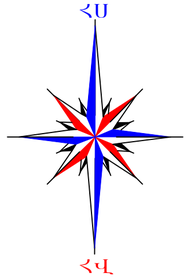

				Նոյեմբերյանի համայնքի Կողբ բնակավայրի թիվ 2 մանկապարտեզի թեքահարթակների կառուցման, ներառական հարմարեցման և բակի բարեկարգման աշխատանքների նախագծա-նախահաշվային փաստաթղթերի մշակման խորհրդատվական աշխատանքներ Պատվիրատու՝ ՀՀ Տավուշի մարզի Նոյեմբերյանի համայնքապետարան Պայմանագիր՝ N«ՀՀՏՄՆՀՀ-ԳՀՇՁԲ-22/04-2»			
ՆԳՃ	Ն.Սարդարյան					
Նախագծ.	Ն.Սարդարյան					
ՆԽ	Հ.Օհանյան			ճարտարապետաշինարարական մաս	Փուլ	Թերթ	Թերթեր
					ՃՇ	3	
				Բակի տարածքի գեոդեզիական հանույթ գոյ.ուցեցող նիշերով	SARDARYANSHIN		

ԲԼԿԻ ՊՈՇ.ՈՒՆԵՑՈՂ ՎԻՃԱԿԻ ՀԱՏԱԿԱԳԻԾ Մ1:250

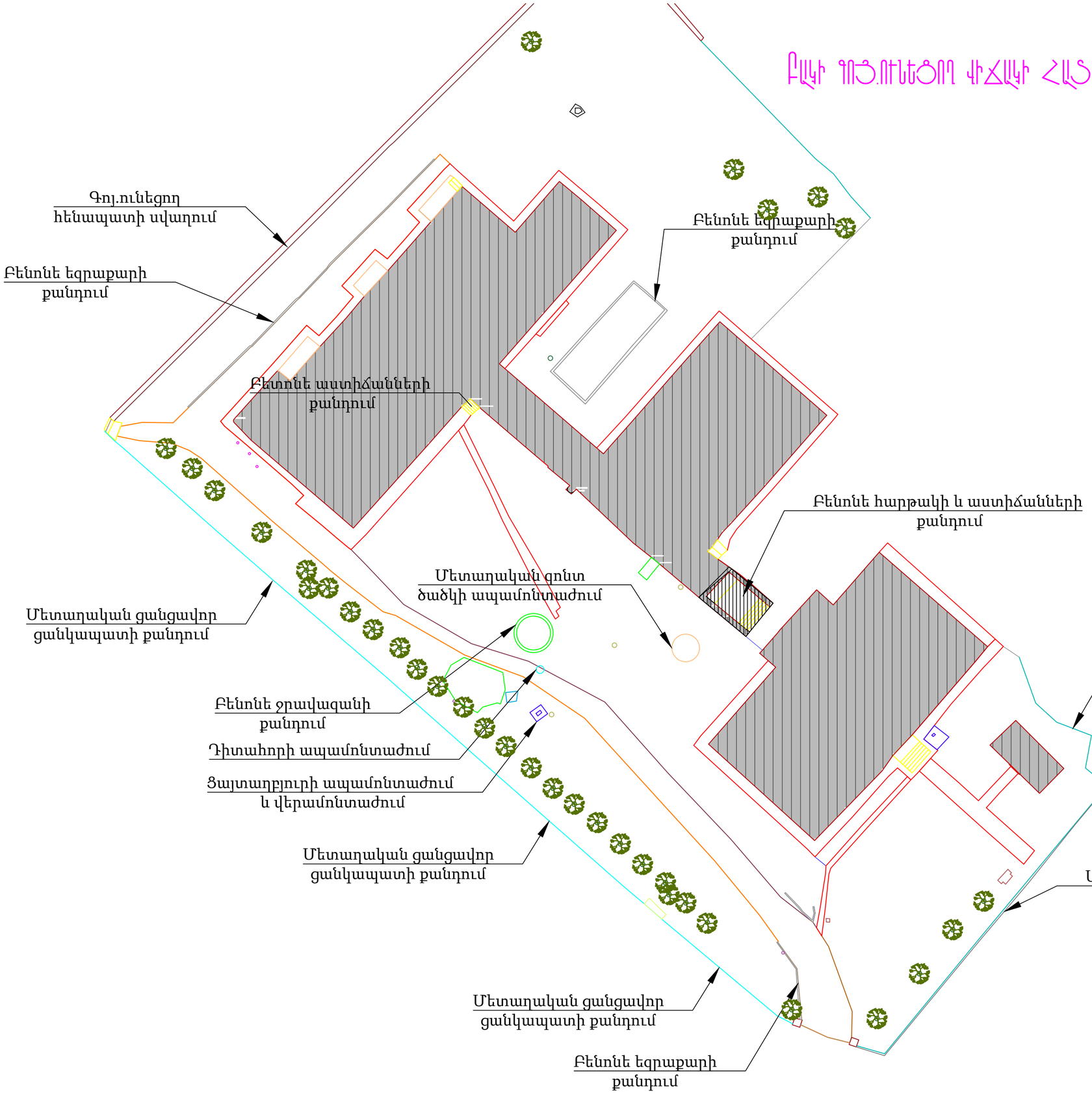

ԲԱՂՈՒՄ ԱՇԽԱՏԱՆՔՆԵՐԻ

Հ.Հ.	Անվանումը	Չ.Մ.	Քանակը
1	Բետոնե միաձույլ եզրաքարերի քանդում	մ^3	3,24
2	Բետոնե ճեմուղիների քանդում	մ^3	2,9
3	Ասֆալտբետոնե ծածկույթի քանդում	մ^3	28,9
4	Մետաղական ցանցավոր ցանկապատի ապամոնտաժում	տ	1,90
4	Մետաղական ճաղաշարի ապամոնտաժում	տ	0,15
5	Խաղասարքերի ապամոնտաժում	հատ	9,00
6	Բետոնե աստիճանների և հարթակների	մ^3	16,70
7	Մետաղական հիմնակմախքով ծածկարանի ապամոնտաժում/զոնտ/	տ	0,10
8	Ցայտաղբյուրի ապամոնտաժում և պահեստավորում	հատ	1,00
9	Բետոնե ջրավազանի քանդում	մ^3	3,92
10	Նախամուտքի մետաղական դռանակի և դարպասի ապամոնտաժում	տ	0,12
11	Գոյ.ունեցող սալվածքի կտրում,քանդում 80 մմ եզրային մասով / եզրաքարի տեղադրման համար/	գծմ / մ^3	205,6 / 1,65
12	Տարածքի մաքրում թփուտներից	մ^3	2,50
13	Ե/բ դիտահորերի ապամոնտաժում	հատ	2,00

ՆԳՃ	Ն.Սարդարյան		
Նախագծ.	Ն.Սարդարյան		
ՆԽ	Հ.Օհանյան		

Նոյեմբերյանի համայնքի Կողբ բնակավայրի թիվ 2 մանկապարտեզի թեքահարթակների կառուցման, ներքաղաքային հարմարեցման և բակի բարեկարգման աշխատանքների նախագծա-նախահաշվային փաստաթղթերի մշակման խորհրդատվական աշխատանքներ
Պատվիրատու՝ Հ.Տավուշի մարզի Նոյեմբերյանի համայնքապետարան
Պայմանագիր՝ N«ՀՀՏՄՆ,ՀՀ-ԳՀՌՇՀՓ-22/04-2»

Ճարտարապետաշինարարական մաս	Փուլ	Թերթ	Թերթեր
	ՃՇ	4	25

Բակի գոյ.ունեցող հատակագիծ Մ1:250

SARDARYANSHIN

ԲԱԿԻ ՏԱՐԱԾՔԻ ՀՈՂԱՅԻՆ ԱՇԽԱՏԱՆՔԵՐԻ ՀԱՏԱԿԱԳԻԾ

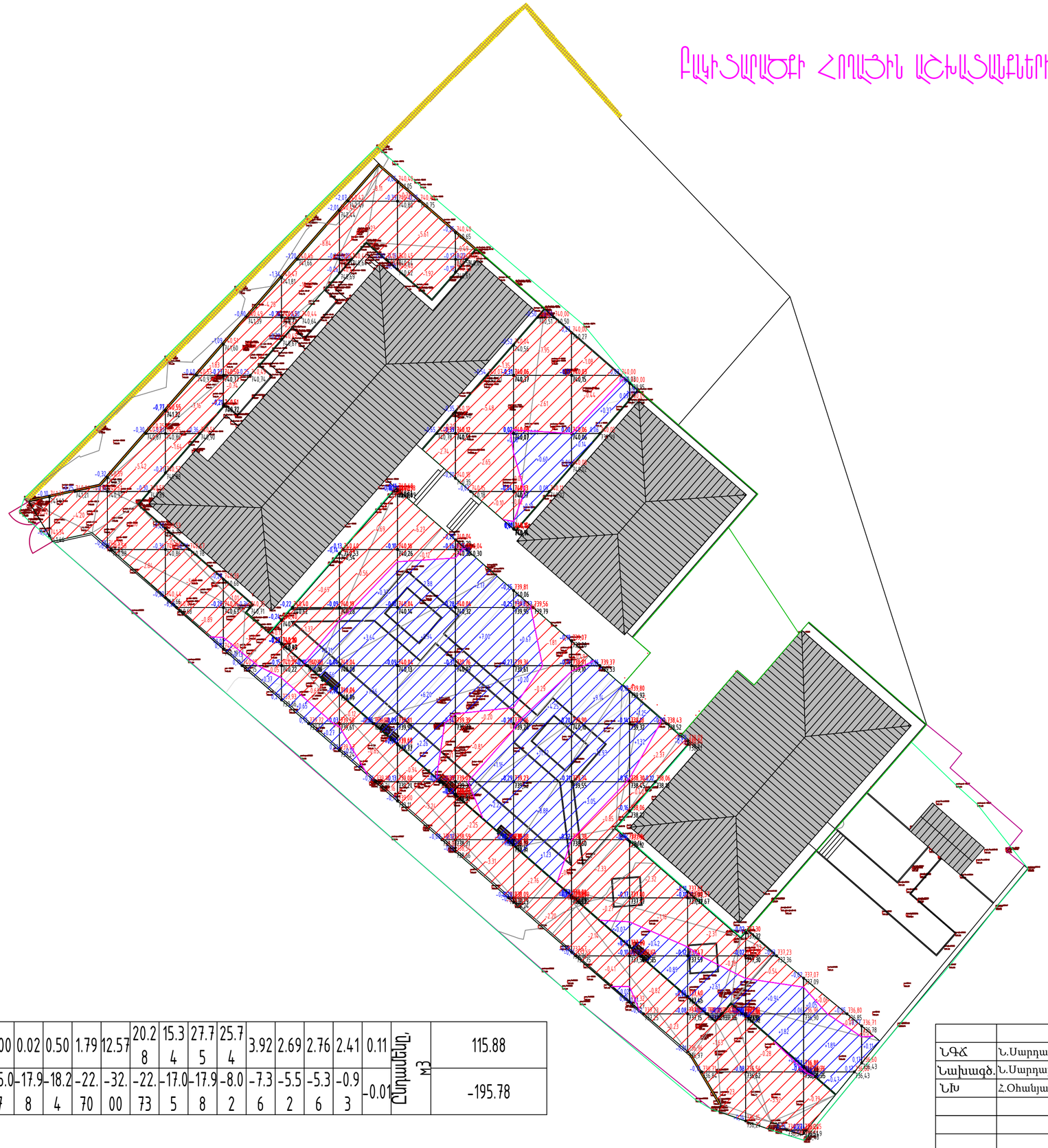

Հանույթ (+)	0.00	0.00	0.00	0.02	0.50	1.79	12.57	20.28	15.34	27.75	25.74	3.92	2.69	2.76	2.41	0.11	Ընդամենը, մ3	115.88
Լիցք (-)	-0.32	-4.51	-15.07	-17.98	-18.24	-22.70	-32.00	-22.73	-17.05	-17.98	-8.02	-7.36	-5.52	-5.36	-0.93	-0.01		-195.78

				Նոյեմբերյանի համայնքի Կողբ բնակավայրի թիվ 2 մանկապարտեզի թեքահարթակների կառուցման, ներքաղաքային հարմարեցման և բակի բարեկարգման աշխատանքների նախագծա-նախահաշվային փաստաթղթերի մշակման խորհրդատվական աշխատանքներ		
ՆԳՃ	Ն.Սարդարյան			Պատվիրատու՝ ՀՀ Տավուշի մարզի Նոյեմբերյանի համայնքապետարան		
Նախագծ.	Ն.Սարդարյան			Պայմանագիր՝ N«ՀՀՏՄՆ,ՀՀ-ԳՀՄՇՁԲ-22/04-2»		
ՆԽ	Հ.Օհանյան			Ճարտարապետաշինարարական մաս	Փուլ	Թերթ	Թերթեր
					ՃՇ	5	
				Բակի տարածքի հողային աշխատանքների հատակագիծ	SARDARYANSHIN		

Բակի նախագծային հատակագիծ /չափագրում/
նախագծային նիշերով Մ1:200

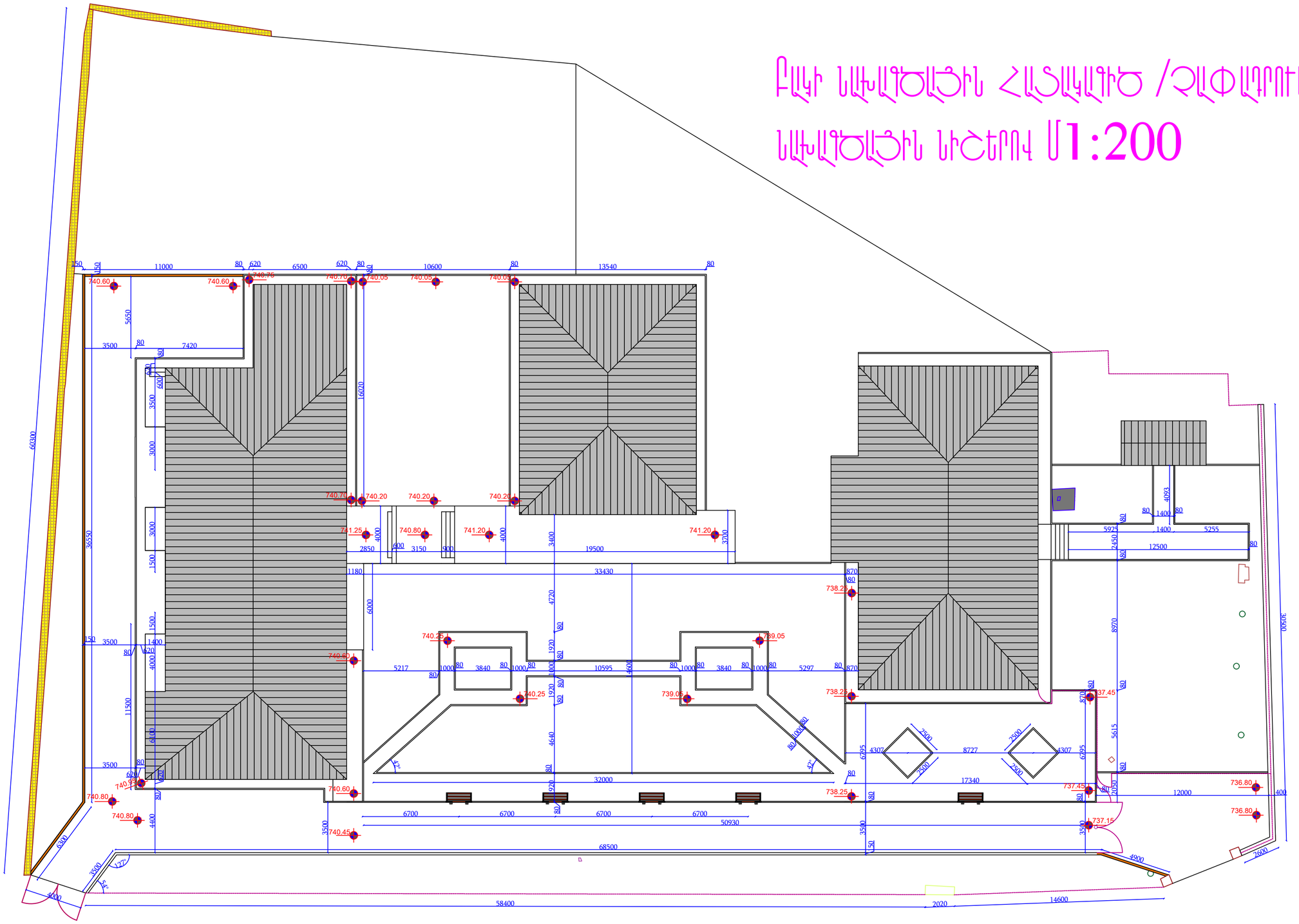

ՆԳՃ	Ն.Սարդարյան			Նոյեմբերյանի համայնքի Կողբ բնակավայրի թիվ 2 մանկապարտեզի թեքահարթակների կառուցման, ներառական հարմարեցման և բակի բարեկարգման աշխատանքների նախագծա-նախահաշվային փաստաթղթերի մշակման խորհրդատվական աշխատանքներ Պատվիրատու՝ ՀՀ Տավուշի մարզի Նոյեմբերյանի համայնքապետարան Պայմանագիր՝ N«ՀՀՏՄՆՀՀ-ԳՀԱՇՁՔ-22/04-2»
Նախագծ.	Ն.Սարդարյան			
ՆԽ	Հ.Օհանյան			Ճարտարապետաշինարարական մաս

Փուլ	Թերթ	Թերթեր
ՃՇ	6	25

Բակի նախագծային հատակագիծ
/չափագրում/ նախագծային նիշերով
Մ1:200

SARDARYANSHIN

Բակի նախագծային հատակագիծ մակնիշավորմամբ M1:200

ՊԱՅՄԱՆԱԿԱՆ ՆՇԱՆԵՐ

- 1 Մանկապարտեզ
- 2 Զրուցարան
- Ավազակոպճային ծածկույթ ծածկույթ
- 400x400x100 մմ տուֆե սալերով սալարկում
- Ավազե խաղահրապարակ դեղին ավազով
- Գունավոր մայթի սալիկ 40 մմ հաստ.
- Բազալտե բրեկչա
- Հիմապատում /խոտածածկ/
- Ռետինե ծածկույթ
- Բազալտե սալերով երեսապատում
- Ծաղկանոց /կանաչապատվող տարածք/
- Բազալտե եզրաքար 150x300 մմ
- Բազալտե եզրաքար 80x200 մմ
- Մետաղական ցանկապատ
- Մետաղական ճաղաշար
- Աղբաման
- Նստարան
- Ծառ

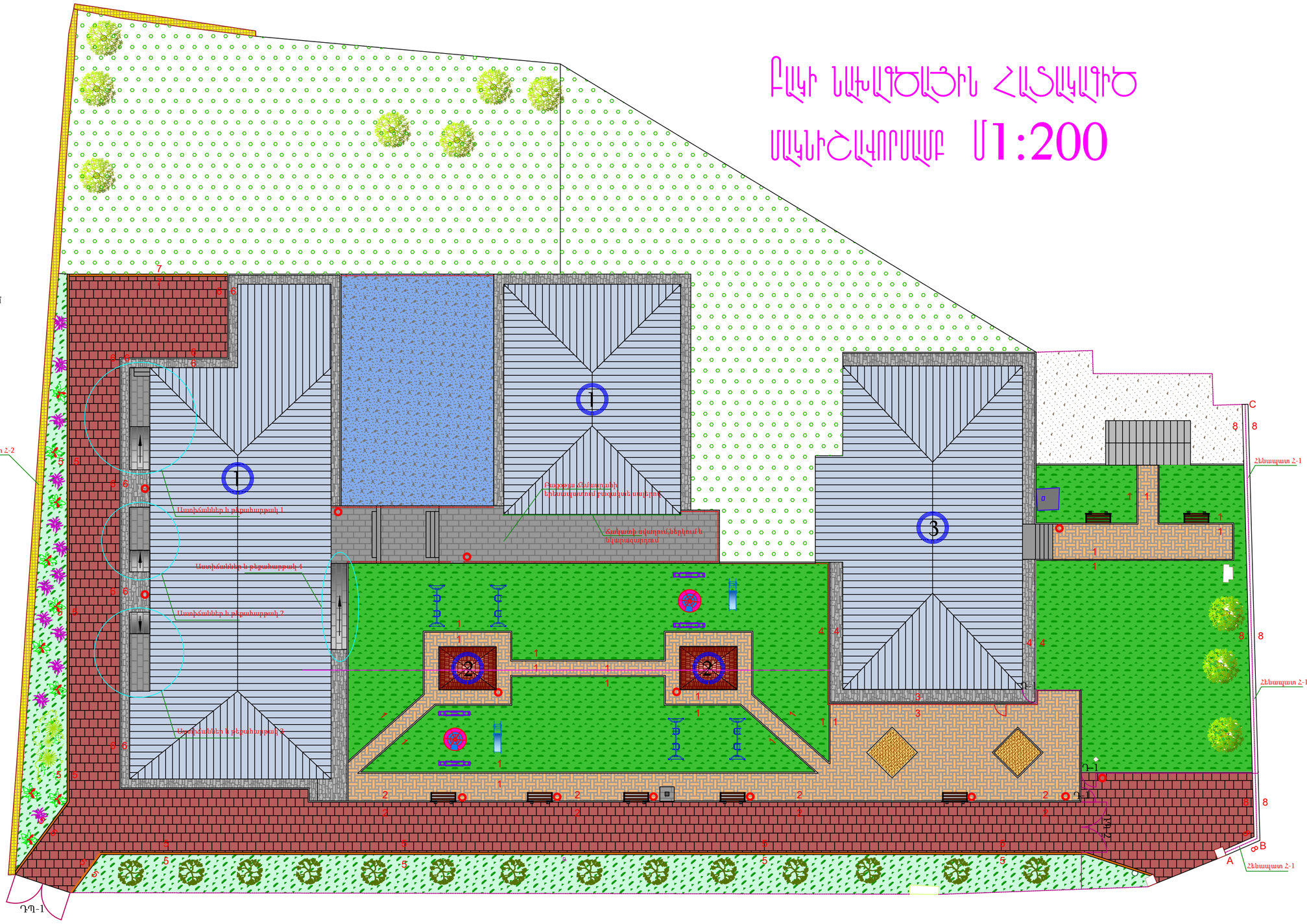

				Նոյեմբերյանի համայնքի Կողբ բնակավայրի թիվ 2 մանկապարտեզի թեքահարթակների կառուցման, ներքաղաքային հարմարեցման և բակի բարեկարգման աշխատանքների նախագծա-նախահաշվային փաստաթղթերի մշակման խորհրդատվական աշխատանքներ		
ՆԳՃ	Ն.Սարդարյան			Պատվիրատու՝ ՀՀ Տավուշի մարզի Նոյեմբերյանի համայնքապետարան		
Նախագծ.	Ն.Սարդարյան			Պայմանագիր՝ N«ՀՀՏՄՆՀՀ-ԳՀԱՇՁԲ-22/04-2»		
ՆԽ	Հ.Օհանյան			Ճարտարապետաշինարարական մաս	Փուլ	Թերթ / Թերթեր
					ՃՇ	7 / 25
				Բակի նախագծային հատակագիծ մակնիշավորմամբ M1:200	SARDARYANSHIN	

ԿՏՐՎԱԾ Ա-Ա Մ1:100

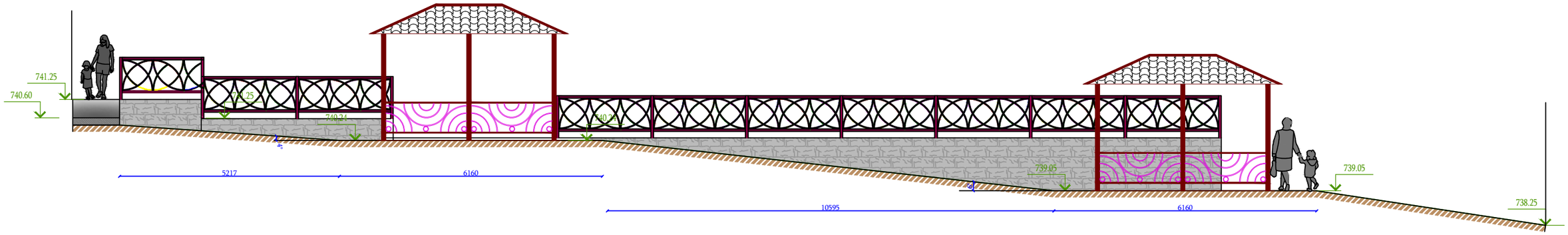

ԲԱՐԵԿԱՐԳՄԱՆ ԱՇԽԱՏԱՆՔՆԵՐ

Հ.Հ.	Անվանումը	Չ.Մ.	Քանակը
1	Գրունտի կտրում բուլդոզերով / հանույթ /	մ^3	195,78
2	Գրունտի լիցք բուլդոզերով	մ^3	115,88
3	Ավելորդ գրունտի բարձում և տեղափոխում	մ^3	79,9
4	Ավազակոպճային լիցք տոփանումով	մ^3	7,5
5	Տարածքի համահարթեցում մեխանիզմով առանց նյութի ավելացման	մ^2	1745
6	300x150 բետոնե եզրաքարերի տեղադրում բետոնե հիմքեի վրա	գծմ	130,75
7	200x80 բետոնե եզրաքարերի տեղադրում բետոնե հիմքեի վրա	գմ	498
8	Գունավոր մայթի սալիկների տեղադրում 40 մմ հաստ.	մ^2	268,3
9	Խճի նախաշերտ 10-20 ֆրակցիա մայթի սալիկների հիմնատակ 100 մմ հաստ.	մ^3	26,83
10	Ցեմենտավազե չոր խառնուրդ 1/5 հարաբերությամբ 60 մմ հաստ.	մ^3	16,1
11	Հիմնատակի տոփանում	մ^2	268,3
12	Ճիմապատում 40 մմ հաստությամբ ճիմով /սիզամարգ/	մ^2	679
13	Կարմիր ավազի և բուսահողի շերտ 1/9 հարաբերությամբ տոփանումով 150 մմ հաստ.(Բուսահող 91,7 մ3, կարմիր ավազ 10,15 մ3)	մ^2	679
14	Հիմնատակի տոփանում խճով	մ^2	679

ԲԱՐԵԿԱՐԳՄԱՆ ԱՇԽԱՏԱՆՔՆԵՐ

15	Բուսահողի ներկրում շինհրապարակ և փռում ծաղկանոցներում	մ^3	32,4
16	Սերմի ցանում կանաչապատում	մ^2	270
17	400x400x100մմ տուֆե սալերով սալարկում	մ^2	525
18	Ավազի բարձիկ սալարկման տակ 100 մմ	մ^3	52,5
19	Հիմնատակի տոփանում խճով	մ^3	525
20	Կարերի լցում B7,5 դասի շաղախով	մ^3	6,58
21	Դեղին ավազի փռում ավազե խաղահրապարակում	մ^3	1,5
22	Բեցօթյա ճեմուղու երեսապատում բազալտե սալերով 30 մմ հատ	մ^2	95,00
23	Բեցօթյա ճեմուղու աստիճանների երեսապատում բազալտե սալերով 30 մմ հատ	մ^2	5,50
24	Բեցօթյա ճեմուղու աստիճանների ճակատային մասի երեսապատում բազալտե սալերով 30 մմ հատ	մ^2	3,60
25	Ռետինե հատակների իրականացում սպորտհրապարակում 40 մմ հաստ. , գունավոր գծանշումով (մաստերֆայբեր կամ համարժեք)	մ^2	170
26	Բետոնե նախաշերտ B10 դասի բետոնով Br4 100x100 ամրանային ցանցով 70 մմ հաստ	մ^3	11,9
27	Ց/ավազե հարթեցնող շերտ 30 մմ հատ,	մ^2	170
28	Խճի նախաշերտ 50 մմ հաստ տեփանումով	մ^3	8,5
29	Հիմնատակի գրունտի տոփանում	մ^2	170
30	Բետոնե միաձույլ եզրաքարերի իրականացում B15 դասի բետոնով	մ^3	1,68

ԲԱՐԵԿԱՐԳՄԱՆ ԱՇԽԱՏԱՆՔՆԵՐ

31	Խաղասրքերի վերանորոգում , ներկում և տեղադրում	հատ	9
32	Խաղասարքերի հիմքերի բետոնացում B15 դասի բետոնով	մ^3	2,7
33	Տուֆե ճակատրի և շեպերի ց/ավազե սվաղում ցանցի վրա	մ^2	39
34	Տուֆե ճակատրի և շեպերի ծեփամածկում և ներկում ֆասադային ներկով	մ^2	39
35	Ճակատների նկարազարդում	մ^2	20
33	Գոյ.ունեցող հենապատի ց/ավազե սվաղում ցանցի վրա	մ^2	96,5
36	Պոլիմերավազային Φ1000 դիտահորերի տեղադրում /կափարիչ,օղակներ,տակդիր,ծածկ/	կ-տ	2
37	Ցայտաղբյուրի վերատեղադրում	հատ	1
38	Ցայտաղբյուրի բետոնե հարթակ դասի բետոնից 100 մմ հաստ.	մ^3	0,2
39	հարթակի խճի նախաշերտ 10-20 ֆրակցիա 100 մմ տոփանումով	մ^3	0,2
40	Ցայտաղբյուրի հարթակի բազալտե երեսապատում 30 մմ սալերով	մ^2	2
41	Ցայտաղբյուրի ջրահեռացման ՊՎՔ խողովակի մոնտաժում Φ50	գծմ	8
42	Միացում գոյ.ունեցող կետին	տեղ	1
43	4-րդ կարգի գրունտի քանդում խրամուղում ձեռքով	մ^3	2,24
44	Ավազի բարձիկ խողովակի տակ և խողովակի վրա	մ^3	0,96
45	Գրունտի եզլիցք ձեռքով	մ^3	1,28
46	Ավելորդ գրունտի փռում տեղում	մ^3	0,96

Ծանոթություն

Տվյալ թերթը դիտել ՃՇ-7 թերթի հետ համատեղ

ՆԳՃ	Ն.Սարդարյան		
Նախագծ.	Ն.Սարդարյան		
ՆԽ	Հ.Օհանյան		

Նոյեմբերյանի համայնքի Կողբ բնակավայրի թիվ 2 մանկապարտեզի թեքահարթակների կառուցման, ներառական հարմարեցման և բակի բարեկարգման աշխատանքների նախագծա-նախահաշվային փաստաթղթերի մշակման խորհրդատվական աշխատանքներ
Պատվիրատու՝ ՀՀ Տավուշի մարզի Նոյեմբերյանի համայնքապետարան
Պայմանագիր՝ N«ՀՀՏՄՆՀՀ-ԳՀԱՇՁԲ-22/04-2»

Ճարտարապետաշինարարական մաս	Փուլ	Թերթ	Թերթեր
	ՃՇ	8	25

Կտրվածք Ա-Ա Մ 1:100
Բարեկարգման աշխատանքների ծավալների մասնագիր

SARDARYANSHIN

ԿՏՐՎԱԾՔ 1-1 Մ1:25

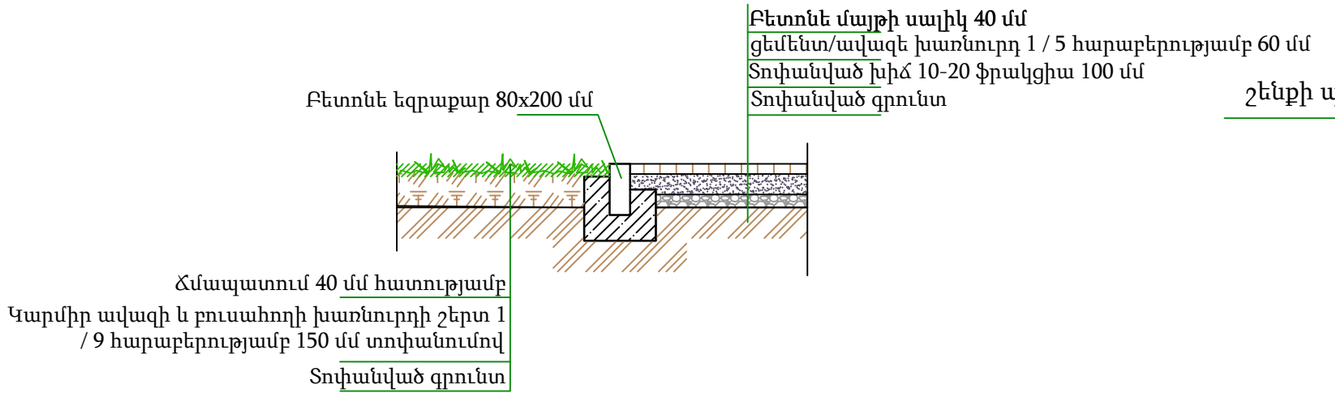

ԿՏՐՎԱԾՔ 4-4 Մ1:25

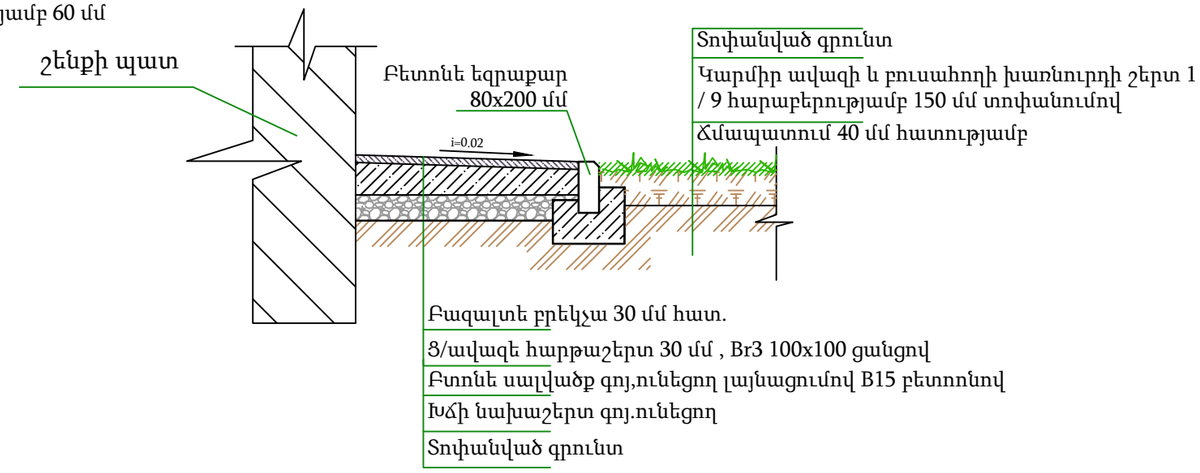

ԿՏՐՎԱԾՔ 2-2 Մ1:25

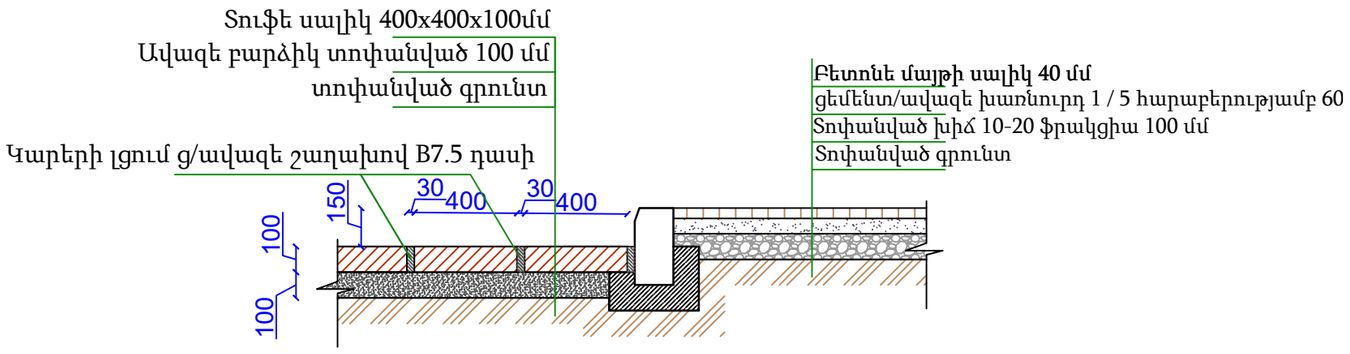

ԿՏՐՎԱԾՔ 3-3 Մ1:25

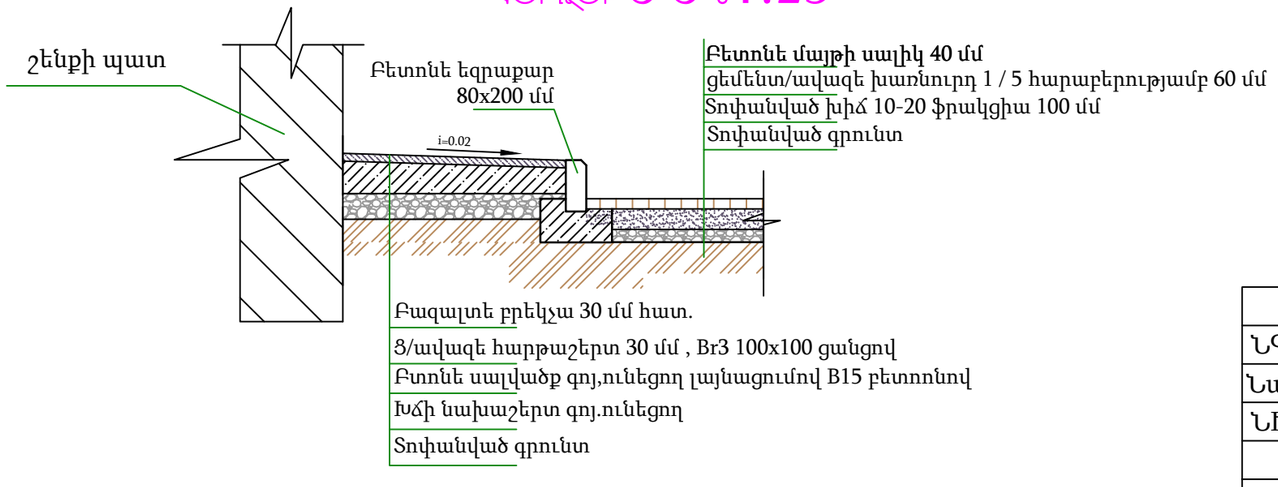

ՄԱՍ ԿՏՐՎԱԾՔ

Հ.Հ.	Անվանումը	Չ.Մ.	Քանակը
1	Բազալտե ջարդաքարի շարվածք /բրեկչա/ մարմարե փշրաքարով շաղախով կարանների լցումով և հղկումով	մ^2	155
3	Ց/ավազե հարթեցնող շերտ	մ^2	155
3	Ամրանային ցանց Br3 100x100 բջիջով	մ^2	155
2	Բետոնե նախաշերտ B15դասի բետոնով 100 մմ	մ^3	1,33
4	Խճի նախաշերտ 10-20 ֆրակցիա 100 մմ տոփանումով	մ^2	1,33
5	Հիմնանատկի գրունտի տոփանում	մ^2	13,3

Ծանոթություն

Տվյալ թերթը դիտել ՃՇ-7 թերթի հետ համատեղ

ՆԳՃ	Ն.Սարդարյան		
Նախագծ.	Ն.Սարդարյան		
ՆԽ	Հ.Օհանյան		

Նոյեմբերյանի համայնքի Կողբ բնակավայրի թիվ 2 մանկապարտեզի թեքահարթակների կառուցման, ներառական հարմարեցման և բակի բարեկարգման աշխատանքների նախագծա-նախահաշվային փաստաթղթերի մշակման խորհրդատվական աշխատանքներ
Պատվիրատու՝ ՀՀ Տավուշի մարզի Նոյեմբերյանի համայնքապետարան
Պայմանագիր՝ N«ՀՀՏՄՆՀՀ-ԳՀԱՇՁԲ-22/04-2»

Ճարտարապետաշինարարական մաս	Փուլ	Թերթ	Թերթեր
	ՃՇ	9	25

Կտրվածք 1-1, 2-2, 3-3, 4-4 սալվածքի աշխատանքների ծավալների մասնագիր

SARDARYANSHIN

ԿՏՐՎԱԾ 5-5

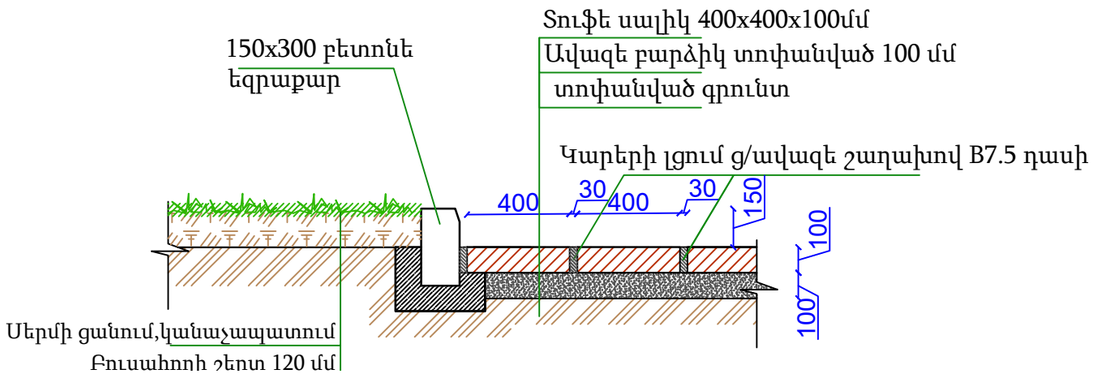

ԿՏՐՎԱԾ 7-7

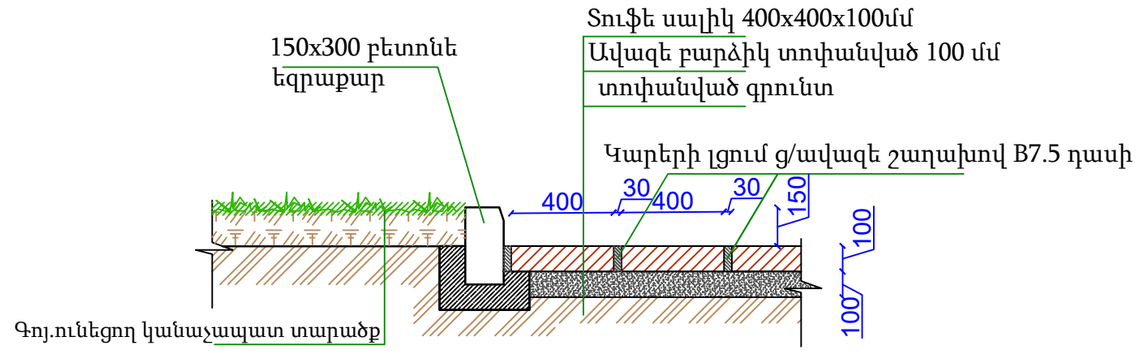

ԿՏՐՎԱԾ 6-6

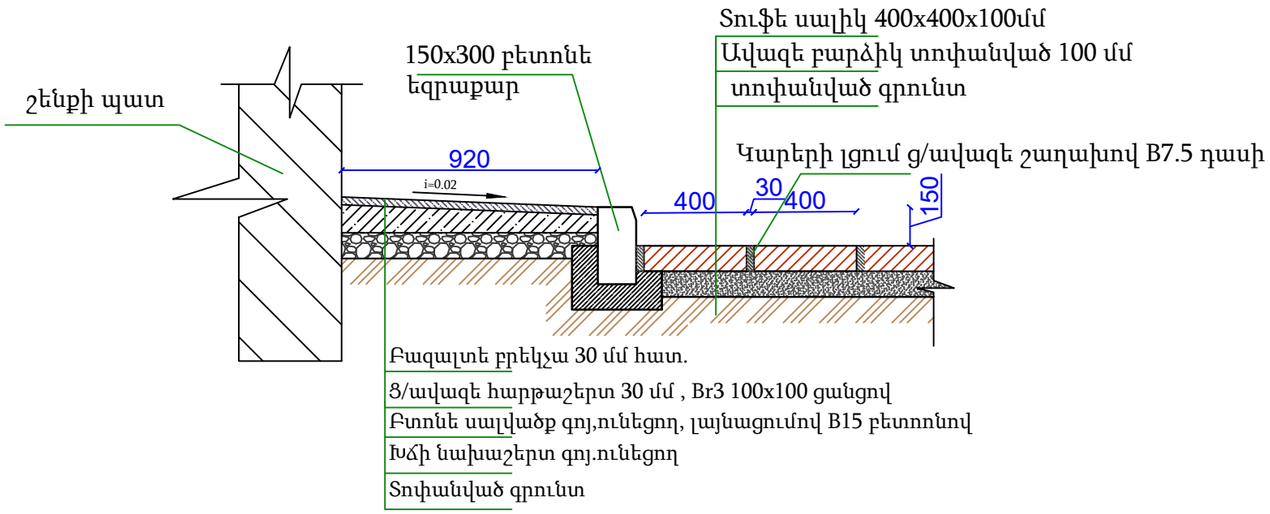

Եզրաքարերի հիմքերի բետոնացման հանգույց

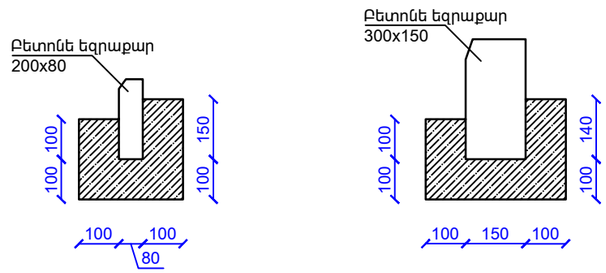

Ծանոթություն

Տվյալ թերթը դիտել ՃՇ-7 թերթի հետ համատեղ

				Նոյեմբերյանի համայնքի Կողբ բնակավայրի թիվ 2 մանկապարտեզի թեքահարթակների կառուցման, ներառական հարմարեցման և բակի բարեկարգման աշխատանքների նախագծա-նախահաշվային փաստաթղթերի մշակման խորհրդատվական աշխատանքներ Պատվիրատու՝ ՀՀ Տավուշի մարզի Նոյեմբերյանի համայնքապետարան Պայմանագիր՝ N«ՀՀՏՄՆՀՀ-ԳՀԱՇՁԲ-22/04-2»			
ՆԳՃ	Ն.Սարդարյան						
Նախագծ.	Ն.Սարդարյան						
ՆԽ	Հ.Օհանյան			Ճարտարապետաշինարարական մաս	Փուլ	Թերթ	Թերթեր
					ՃՇ	10	25
				Կտրվածք 5-5, 6-6 , 7-7 , 8-8 եզրաքարերի հիմքերի բետոնացման հանգույց			

ԿՏՐՎԱԾ 8-8 ՀԵՆԱՊԱՏ Հ-1

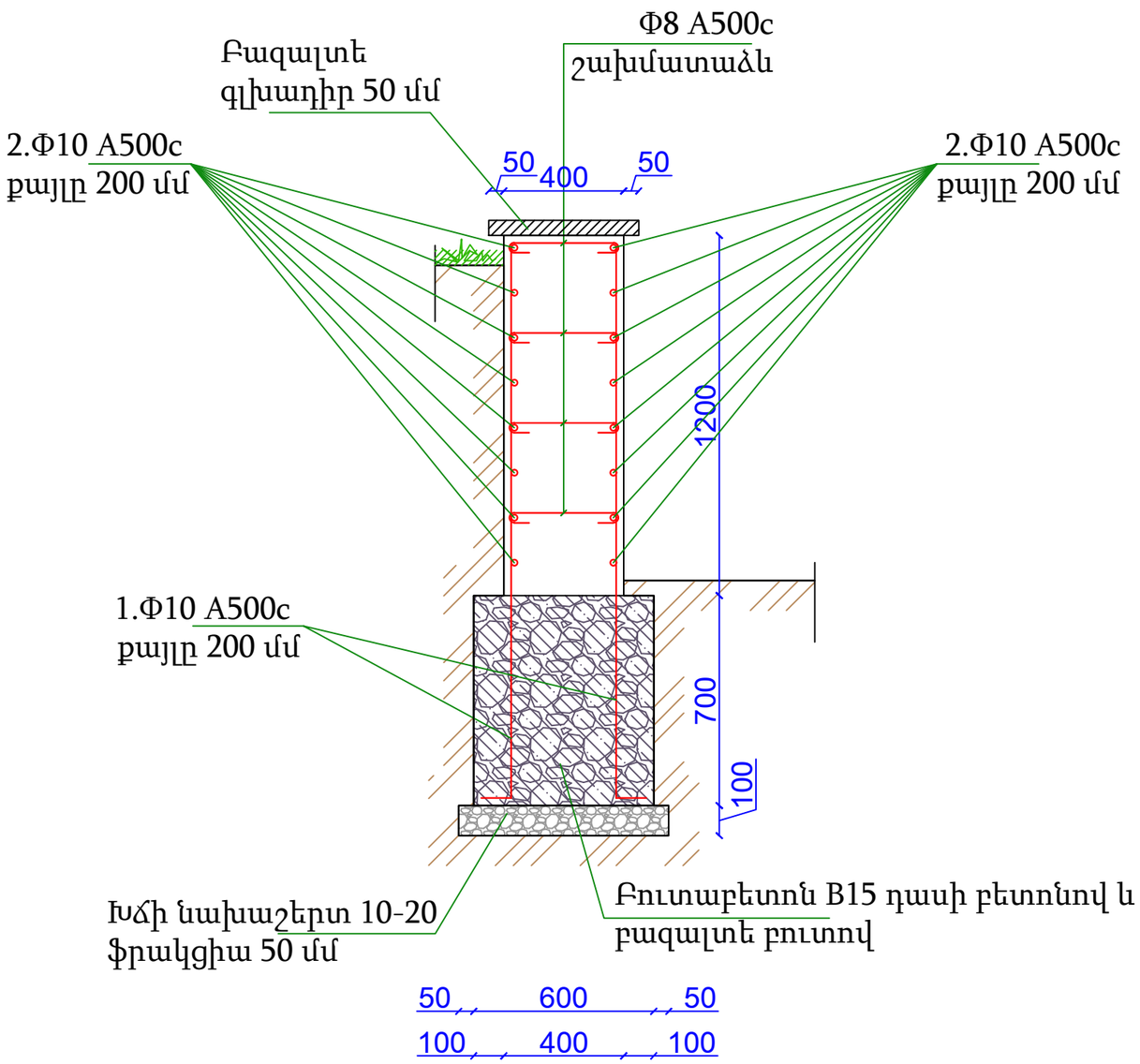

Հենապատ Հ-1

Հ/Հ	Նշանակումը	էլէմենտի երկարությունը /մմ/	քանակը հատ	1 էլէմենտի քաշը /կգ/	Ընդհանուր քաշը / կգ /
1	Φ10 III	L=1850	334	1,13	377,42
2	Φ10 III	L=33000	12	20,21	242,52
3	Φ8 AI	450	495	0,18	89,10

Հ/Հ	Անվանումը	Չափ.միավոր	քանակը
1	4-րդ կարգի բնահողի քանդում մեխանիզմով	$մ^3$	16,74
2	4-րդ կարգի բնահողի մշակում ձեռքով	$մ^3$	1,86
3	Գրունտի եղլիցք ձեռքով տոփանումով	$մ^3$	2,06
4	Ավելորդ գրունտի բարձում և տեղափոխում	$մ^3$	16,54
5	Հիմնատակի իրականացում խճով 20-40 ֆրակցիա /տոփանումով/	$մ^3$	2,64
6	Բուտաբետոնե հիմքերի իրականացում	$մ^3$	13,9
7	Հենապատի կառուցում Բ15 դասի բետոնով	$մ^3$	15,88
8	Հենապատի ուղղահայաց հիդրոմեկուսացում	$մ^2$	94,33
9	Հենապատի սվաղում ց/ավազե շաղախով	$մ^2$	39,72
10	Հենապատի ներկում ճակատային ներկով ծեփամածկումով	մ	39,72
11	Հենապատի բազալտե գլխադիր 50 մմ հաստ, 0,5մ լայն.	$մ^2$	16,55

Ծանոթությաուն

Տվյալ թերթը դիտել ՃՇ-7 թերթի հետ համատեղ

ՆԳՃ	Ն.Սարդարյան		
Նախագծ.	Ն.Սարդարյան		
ՆԽ	Հ.Օհանյան		

Նոյեմբերյանի համայնքի Կողբ բնակավայրի թիվ 2 մանկապարտեզի թեքահարթակների կառուցման, ներառական հարմարեցման և բակի բարեկարգման աշխատանքների նախագծա-նախահաշվային փաստաթղթերի մշակման խորհրդատվական աշխատանքներ
Պատվիրատու՝ ՀՀ Տավուշի մարզի Նոյեմբերյանի համայնքապետարան
Պայմանագիր՝ N«ՀՀՏՄՆՀՀ-ԳՀԱՇՁԲ-22/04-2»

Ճարտարապետաշինարարական մաս	Փուլ	Թերթ	Թերթեր
	ՃՇ	11	25

Կտրվածք 8-8 ,Հենապատ Հ-1
աշխատանքային ծավալներ

SARDARYANSHIN

ՄԵՏԱՂԱԿԱՆ ԿԵՏԱՅԻՆ ՀԻՄՔԵՐՈՎ ՑԱՆԿԱՊԱՏ ՃԱԿԱՏԱՅԻՆ ՖՐԱԳՄԵՆՏ

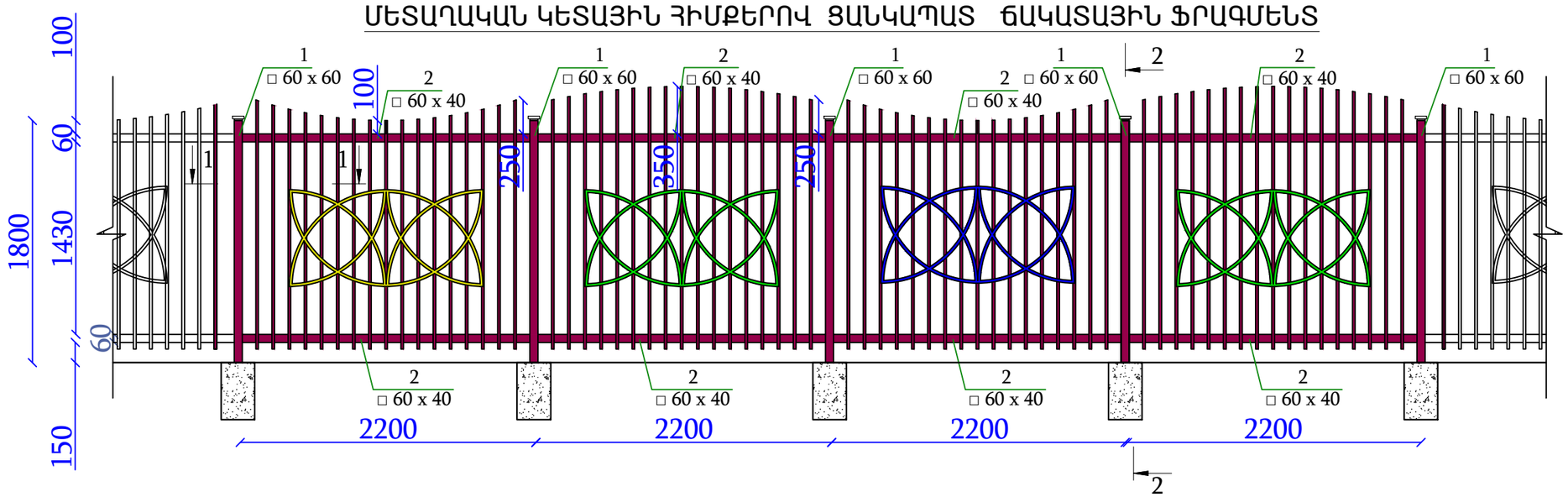

ՄԵՏԱՂԱԿԱՆ ՑԱՆԿԱՊԱՏ ՀԵՆապատի վրա ՃԱԿԱՏԱՅԻՆ ՖՐԱԳՄԵՆՏ

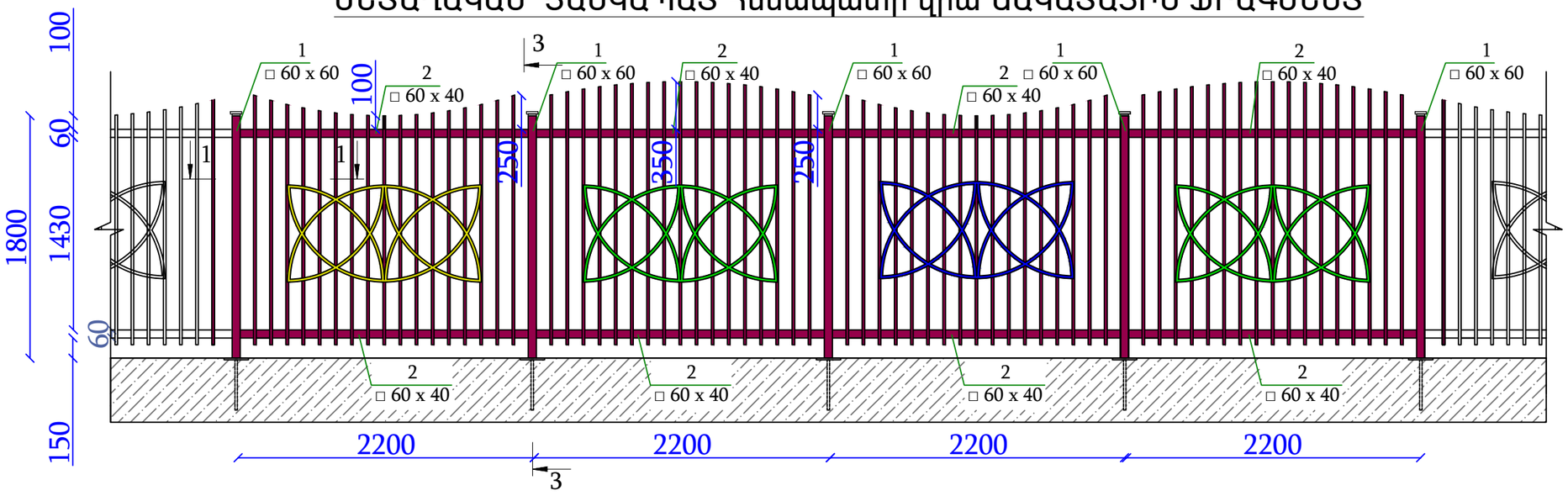

				Նոյեմբերյանի համայնքի Կողբ բնակավայրի թիվ 2 մանկապարտեզի թեքահարթակների կառուցման, ներառական հարմարեցման և բակի բարեկարգման աշխատանքների նախագծա-նախահաշվային փաստաթղթերի մշակման խորհրդատվական աշխատանքներ Պատվիրատու՝ ՀՀ Տավուշի մարզի Նոյեմբերյանի համայնքապետարան Պայմանագիր՝ N«ՀՀՏՄՆՀՀ-ԳՀԱՇՁԲ-22/04-2»			
ՆԳՃ	Ն.Սարդարյան						
Նախագծ.	Ն.Սարդարյան						
ՆԽ	Հ.Օհանյան			Ճարտարապետաշինարարական մաս	Փուլ	Թերթ	Թերթեր
					ՃՇ	12	25
				Ցանկապատի ֆրագմենտ			

ԿՏՐՎԱԾՔ 2 - 2

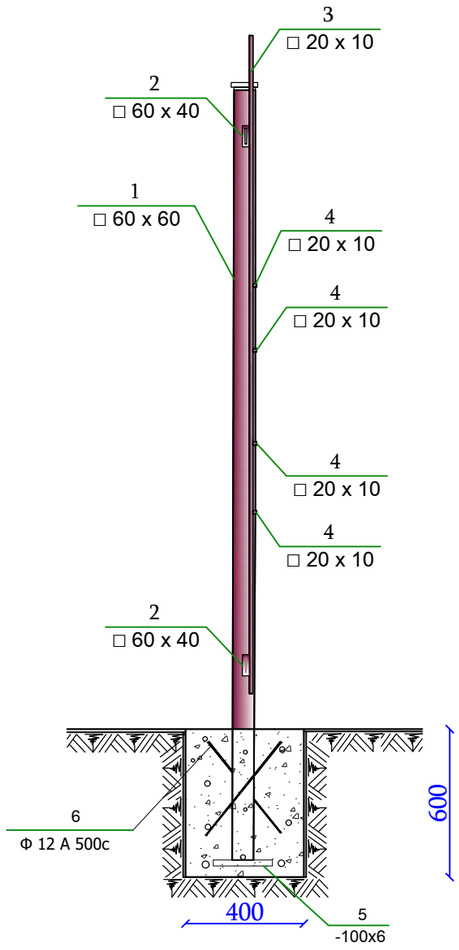

ԿՏՐՎԱԾՔ 3 - 3

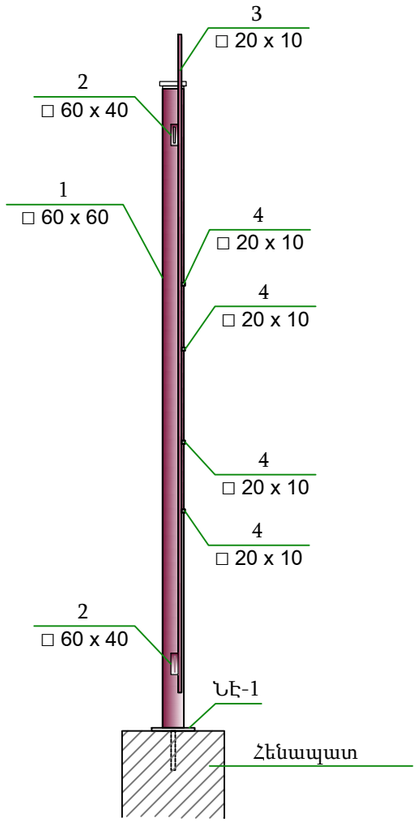

ԿՏՐՎԱԾՔ 1 - 1

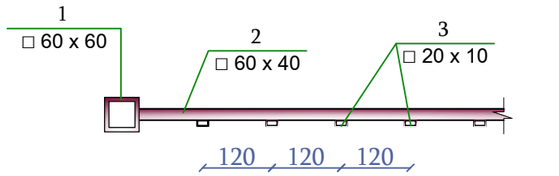

Դեկոր

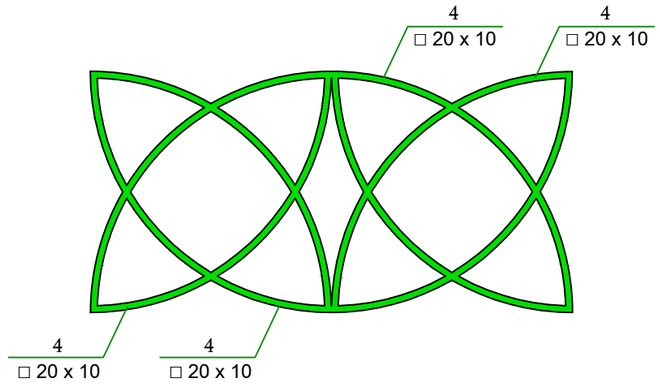

ՆԷ - 1

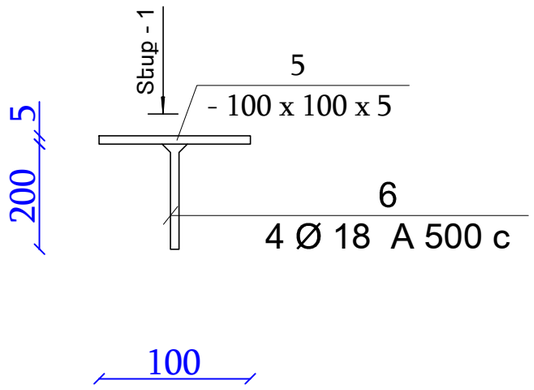

Տեսք - 1

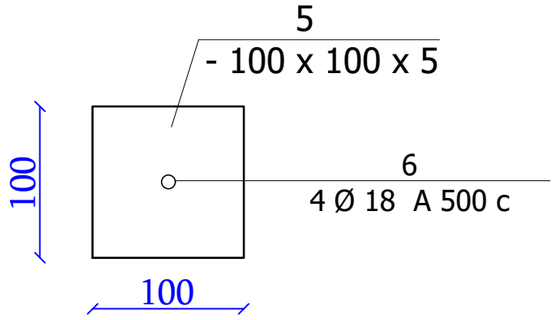

ԾԱՆՈԹՈՒԹՅՈՒՆ

1. Մետաղական էլեմենտների միացումները իրականացնել էլեկտրաեռակցման մեթոդով« Э - 45 տիպի էլեկտրոդով :

				Նոյեմբերյանի համայնքի Կողբ բնակավայրի թիվ 2 մանկապարտեզի թեքահարթակների կառուցման, ներառական հարմարեցման և բակի բարեկարգման աշխատանքների նախագծա-նախահաշվային փաստաթղթերի մշակման խորհրդատվական աշխատանքներ Պատվիրատու՝ ՀՀ Տավուշի մարզի Նոյեմբերյանի համայնքապետարան Պայմանագիր՝ N«ՀՀՏՄՆՀՀ-ԳՀԱՇՁԲ-22/04-2»			
ՆԳՃ	Ն.Սարդարյան						
Նախագծ.	Ն.Սարդարյան						
ՆԽ	Հ.Օհանյան			Ճարտարապետաշինարարական մաս	Փուլ	Թերթ	Թերթեր
					ՃՇ	13	25
				Կտրվածք 1-1,2-2,3-3 , դեկոր			

ԴՌՆԱԿ Դ-1

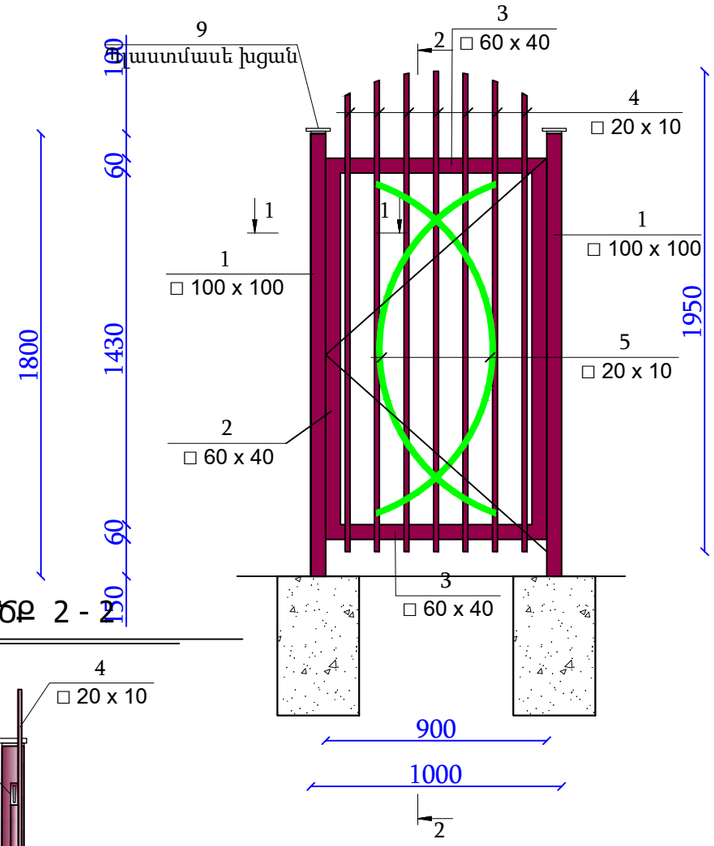

ԿՏՐՎԱԾՔ 2 - 2

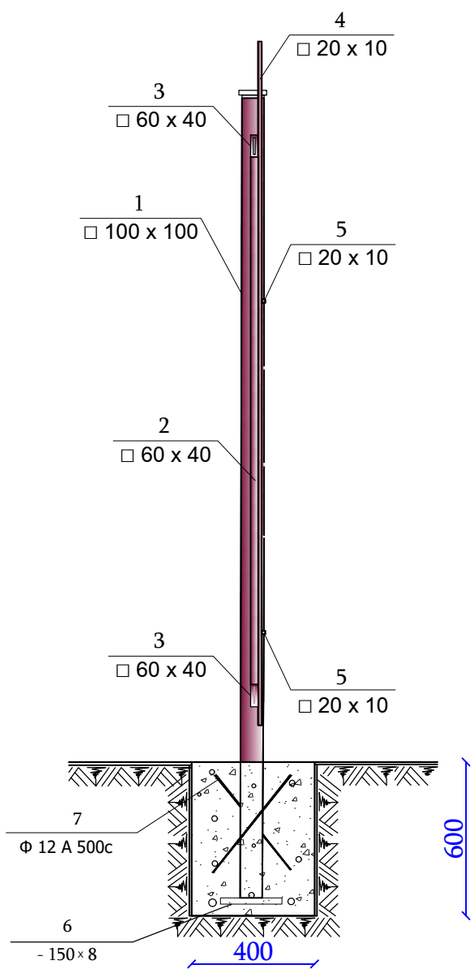

ԿՏՐՎԱԾՔ 1 - 1

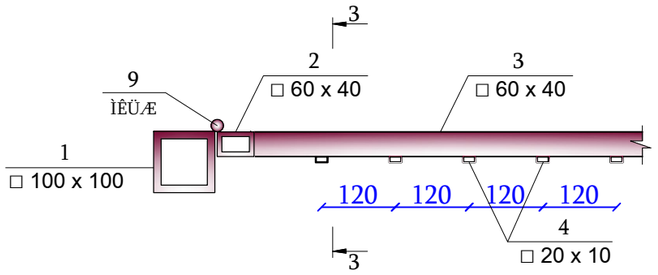

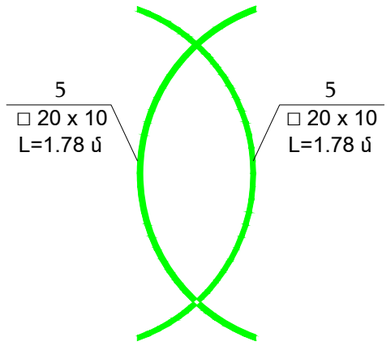

ՄԵՏԱՂԱԿԱՆ ԴՌՆԱԿԻ Դ-1 ՆՅՈՒԹԵՐԻ ՄԱՍՆԱԳԻՐ

Հ/Հ	ՆՇԱՆԱԿՈՒՄԸ	ԱՆՎԱՆՈՒՄԸ	1 ԷԼԵՄԵՆՏԻ ԵՐԿԱՐ. մմ	ՔԱՆԱԿ հատ	1 ԷԼԵՄԵՆՏԻ ՄԻԱՎՈՐԻ ՔԱՇԸ	ԵՐԿԱՐ. մ ընդհանուր	ԸՆԴՀԱՆՈՒՐ ՔԱՇԸ	ԵՐԿԱՐ. մ ընդհանուր	ԸՆԴՀԱՆՈՒՐ ՔԱՇԸ
1	2	3	ՄԵԿ ԴՌԱՆԱԿԻ ՀԱՄԱՐ					4 ԴՌԱՆԱԿԻ ՀԱՄԱՐ	
1	ՔԱՌԱԿՈՒՍԻ ԽՈՂՈՎԱԿ	□ 100 x 100 x 4	L = 2300	2	27.8	4.6	55.6	18.4	222.4
2	ՈՒՂՂԱՆԿ. ԽՈՂՈՎԱԿ	□ 60 x 40 x 3	L = 1550	2	5.94	3.1	11.9	12.4	47.6
3	ՈՒՂՂԱՆԿ. ԽՈՂՈՎԱԿ	□ 60 x 40 x 3	L = 900	2	3.87	1.8	7.74	7.2	30.96
4	ՈՒՂՂԱՆԿ. ԽՈՂՈՎԱԿ	□ 20 x 10 x 1	L = 1950	7	0.83	13.65	1.62	54.6	45.31
5	ՔԱՌԱԿՈՒՍԻ ԽՈՂՈՎԱԿ	□ 20 x 10 x 1	L = 1780	2	0.56	3.56	1.12	14.24	4.48
6	ՄԵՏԱՂԱԿԱՆ ԹԵՐԹ	- 150 x 8	L = 150	2	1.42	3.0	2.84	12	11.36
7	ԱՄՐԱՆ	Ø 12 A 500 C	L = 500	4	0.45	2.0	1.8	8	7.2
8	ՇԽՆԻ	-	-	2	-	1.5	3.0	6	18
9	ՊԼԱՍՏՄԱՍԵ ԽՑԱՆ	□ 60 x 60	-	8	-	-	-	-	-
10	ԲՌՆԱԿ և ՓԱԿԱՆ		Կոմպլեկտ	1.0				2.0	
	ԴՌՆԱԿԻ ՅՈՒՂԱՆԵՐԿՈՒՄ		մ ²	1.8				3.6	

Հ/Հ	ԱՆՎԱՆՈՒՄԸ	ՉԱՓՄԱՆ ՄԻԱՎՈՐ	ՔԱՆԱԿ	ԾԱՆՈԹՈՒԹ.	ՔԱՆԱԿ
	ԲՆԱՀՈՂԻ ՄՇԱԿՈՒՄ ՁԵՌՔՈՎ	մ ³	0.192		0.768
	ԱՎԵԼՈՐԴ ԲՆԱՀՈՂԻ ՓՈՌՈՒՄ ՏԵՂՈՒՄ	մ ³	0.192		0.768
	ԲԵՏՈՆ B - 7.5 (0.4 x 0.4 x 0.6)	մ ³	0.192		0.768

Ծանոթություն

1. È È Î Ì È È Î
È Î Â - 45 È Â

ՆԳՃ	Ն.Սարդարյան			Նոյեմբերյանի համայնքի Կողբ բնակավայրի թիվ 2 մանկապարտեզի թեքահարթակների կառուցման, ներառական հարմարեցման և բակի բարեկարգման աշխատանքների նախագծա-նախահաշվային փաստաթղթերի մշակման խորհրդատվական աշխատանքներ Պատվիրատու՝ ՀՀ Տավուշի մարզի Նոյեմբերյանի համայնքապետարան Պայմանագիր՝ N«ՀՀՏՄՆՀՀ-ԳՀԱՇՁԲ-22/04-2»
Նախագծ.	Ն.Սարդարյան			
ՆԽ	Հ.Օհանյան			Ճարտարապետաշինարարական մաս

Փուլ	Թերթ	Թերթեր
ՃՇ	14	25

Դռնակ Դ-1

SARDARYANSHIN

ՄԵՏԱՂԱԿԱՆ ԴԱՐՊԱՍ ԴՊ-1

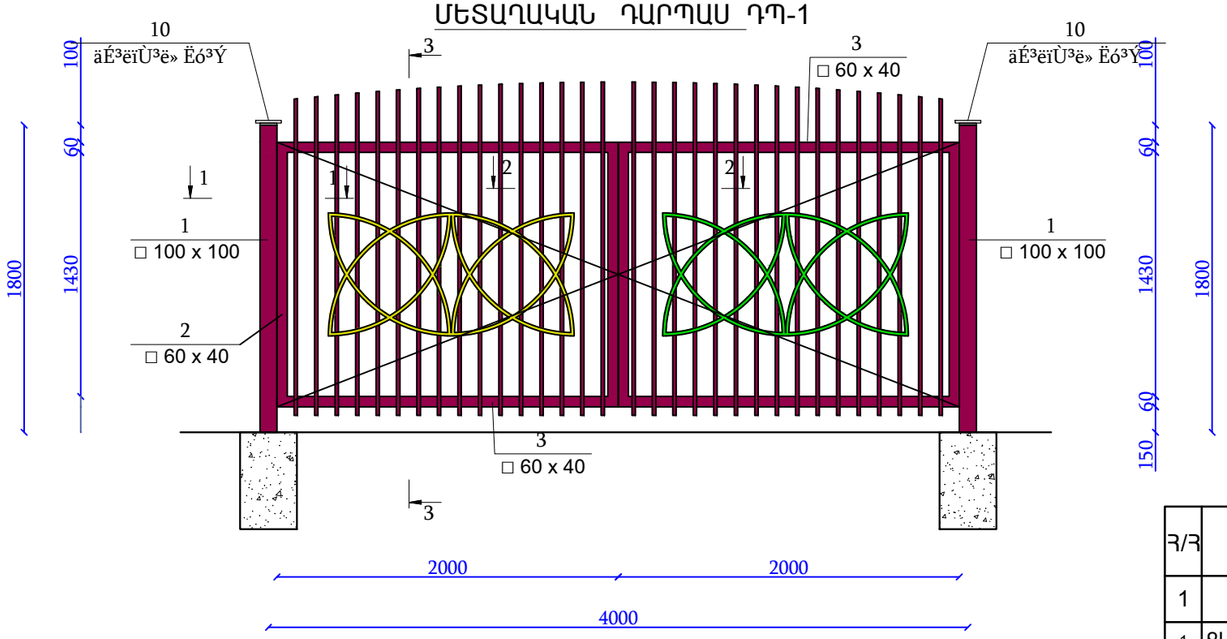

ԿՏՐՎԱԾՔ 2 - 2

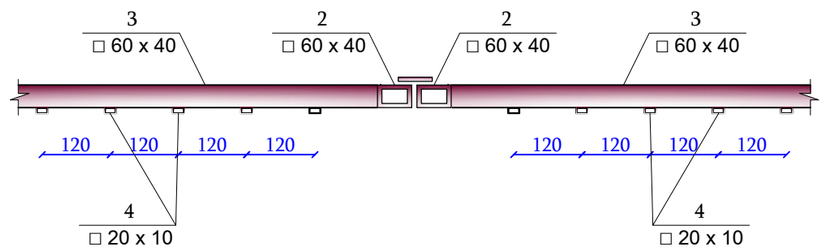

ԿՏՐՎԱԾՔ 1 - 1

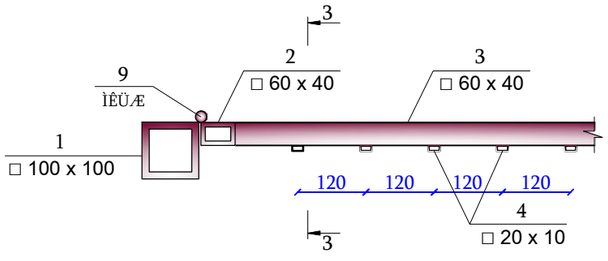

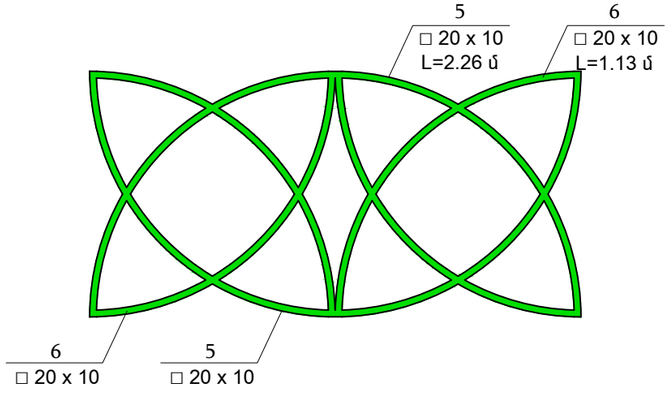

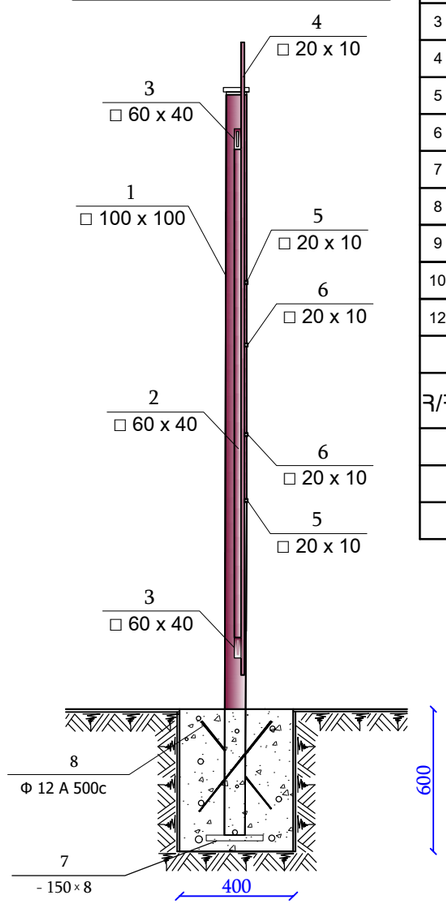

ՄԵՏԱՂԱԿԱՆ ԴԱՐՊԱՍԻ ԴՊ-1 ՆՅՈՒԹԵՐԻ ՄԱՍՆԱԳԻՐ / 1 հատ/

Հ/Հ	ՆՇԱՆԱԿՈՒՄԸ	ԱՆՎԱՆՈՒՄԸ	1 ԷԼԵՄԵՆՏԻ ԵՐԿԱՐ. մմ	ՔԱՆԱԿ հատ	1 ԷԼԵՄԵՆՏԻ ՄԻԱՎՈՐԻ ՔԱՇԸ	ԵՐԿԱՐ. մ ընդհանուր	ԸՆԴՀԱՆՈՒՐ ՔԱՇԸ
1	2	3	4	5		7	8
1	ՔԱՌԱԿՈՒՍԻ ԽՈՂՈՎԱԿ	□ 100 x 100 x 4	L = 2300	2	27.8	4.6	55.6
2	ՈՒՂՂԱՆԿ. ԽՈՂՈՎԱԿ	□ 60 x 40 x 3	L = 2000	4	8.8	8.0	35.8
3	ՈՒՂՂԱՆԿ. ԽՈՂՈՎԱԿ	□ 60 x 40 x 3	L = 2000	4	7.68	8.0	30.72
4	ՈՒՂՂԱՆԿ. ԽՈՂՈՎԱԿ	□ 20 x 10 x 1	L = 1950	32	0.83	62.4	26.6
5	ՔԱՌԱԿՈՒՍԻ ԽՈՂՈՎԱԿ	□ 20 x 10 x 1	L = 2260	4	0.96	9.04	3.84
6	ՔԱՌԱԿՈՒՍԻ ԽՈՂՈՎԱԿ	□ 20 x 10 x 1	L = 1130	8	0.48	9.04	3.84
7	ՄԵՏԱՂԱԿԱՆ ԹԵՐԹ	- 150 x 8	L = 150	2	1.42	3.0	2.84
8	ԱՄՐԱՆ	Ø 12 A 500 C	L = 500	4	0.45	2.0	1.8
9	ՇԽՆԻ	-	-	4	-	1.5	6.0
10	ՊԼԱՍՏՄԱՍԵ ԽՑԱՆ	□ 60 x 60	-	2	-	-	-
12	ԲՌՆԱԿ և ՓԱԿԱՆ		Կոմպլեկտ	1.0			
	ԴԱՐՊԱՍԻ ՅՈՒՂԱՆԵՐԿՈՒՄ		մ ²	7.2			
Հ/Հ	ԱՆՎԱՆՈՒՄԸ		ՉԱՓՄԱՆ ՄԻԱՎՈՐ	ՔԱՆԱԿ		ՇԱՆՈԹՈՒԹ.	
	ԲՆԱՀՈՂԻ ՄՇԱԿՈՒՄ ՁԵՌՔՈՎ		մ ³	1.80			
	ԱՎԵԼՈՐԴ ԲՆԱՀՈՂԻ ՓՈՌՈՒՄ ՏԵՂՈՒՄ		մ ³	1.80			
	ԲԵՏՈՆ B - 7.5 (0.4 x 0.4 x 0.6)		մ ³	1.80			

ՆԳՃ	Ն.Սարդարյան		
Նախագծ.	Ն.Սարդարյան		
ՆԽ	Հ.Օհանյան		

Նոյեմբերյանի համայնքի Կողբ բնակավայրի թիվ 2 մանկապարտեզի թեքահարթակների կառուցման, ներառական հարմարեցման և բակի բարեկարգման աշխատանքների նախագծա-նախահաշվային փաստաթղթերի մշակման խորհրդատվական աշխատանքներ
Պատվիրատու՝ ՀՀ Տավուշի մարզի Նոյեմբերյանի համայնքապետարան
Պայմանագիր՝ N«ՀՀՏՄՆՀՀ-ԳՀԱՇՁԲ-22/04-2»

Ճարտարապետաշինարարական մաս	Փուլ	Թերթ	Թերթեր
	ՃՇ	15	25

Դարպաս ԴՊ-1 , ԴՊ-2

SARDARYANSHIN

ՄԵՏԱՂԱԿԱՆ ԴԱՐՊԱՍ ԴՊ-2

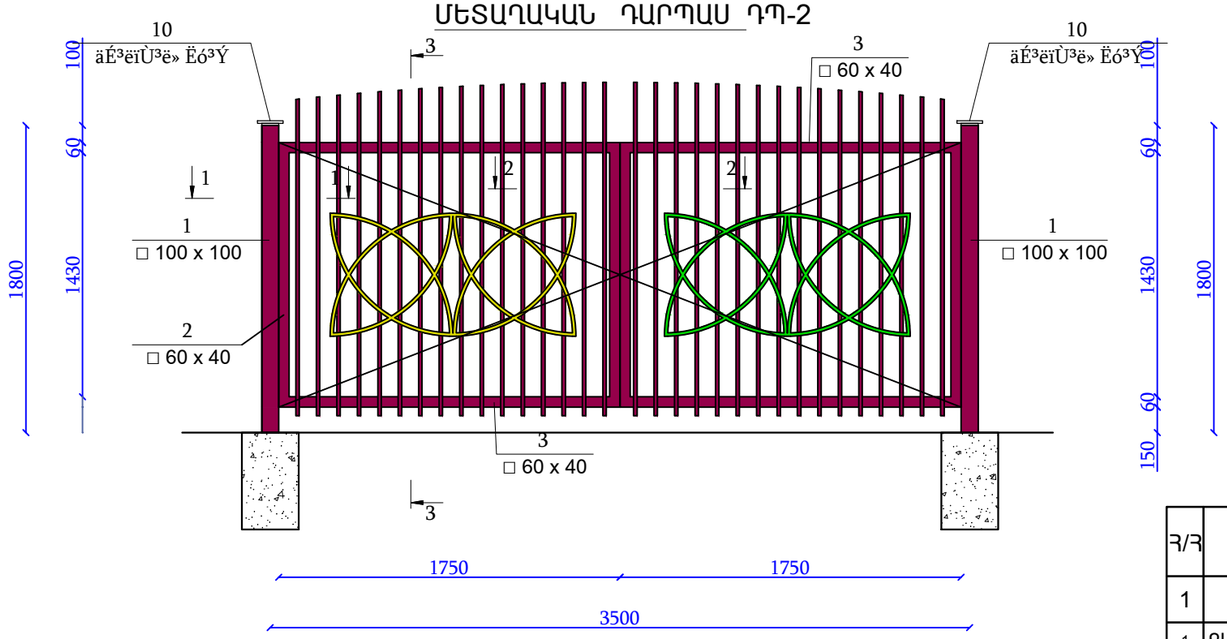

ԿՏՐՎԱԾՔ 2 - 2

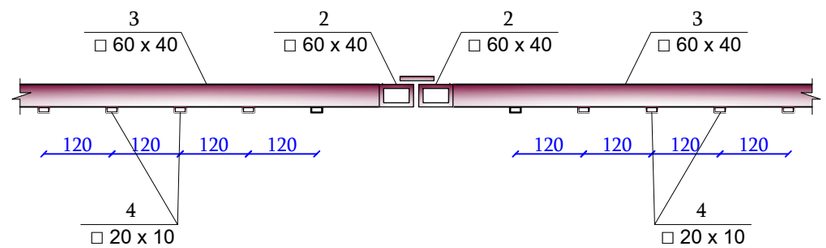

ԿՏՐՎԱԾՔ 1 - 1

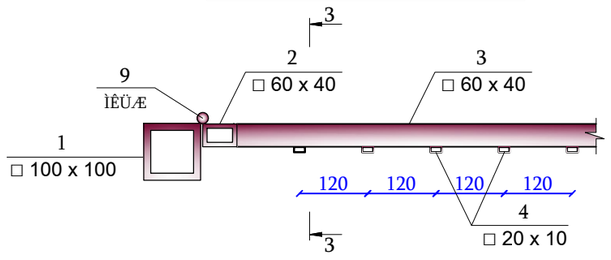

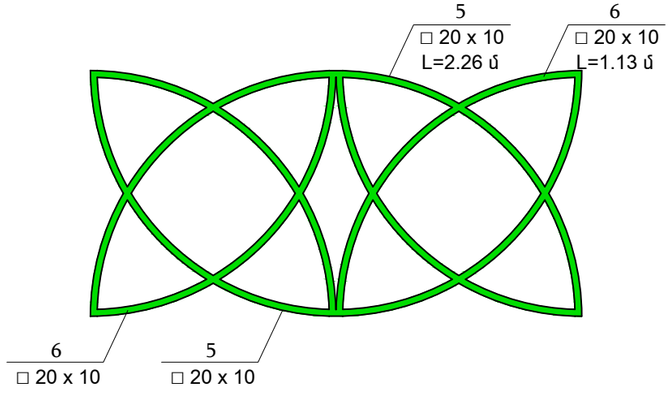

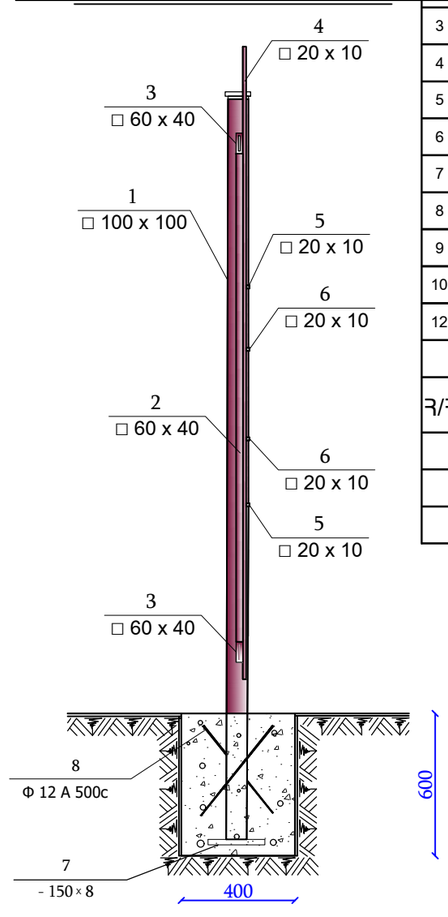

ՄԵՏԱՂԱԿԱՆ ԴԱՐՊԱՍԻ ԴՊ-2 ՆՅՈՒԹԵՐԻ ՄԱՍՆԱԳԻՐ / 1 հատ/

Հ/Հ	ՆՇԱՆԱԿՈՒՄԸ	ԱՆՎԱՆՈՒՄԸ	1 ԷԼԵՄԵՆՏԻ ԵՐԿԱՐ. մմ	ՔԱՆԱԿ հատ	1 ԷԼԵՄԵՆՏԻ ՄԻԱՎՈՐԻ ՔԱՇԸ	ԵՐԿԱՐ. մ ընդհանուր	ԸՆԴՀԱՆՈՒՐ ՔԱՇԸ
1	2	3	4	5		7	8
1	ՔԱՌԱԿՈՒՍԻ ԽՈՂՈՎԱԿ	□ 100 x 100 x 4	L = 2300	2	27.8	4.6	55.6
2	ՈՒՂՂԱՆԿ. ԽՈՂՈՎԱԿ	□ 60 x 40 x 3	L = 1750	4	7.7	7.0	30.8
3	ՈՒՂՂԱՆԿ. ԽՈՂՈՎԱԿ	□ 60 x 40 x 3	L = 2000	4	7.68	8.0	30.72
4	ՈՒՂՂԱՆԿ. ԽՈՂՈՎԱԿ	□ 20 x 10 x 1	L = 1950	32	0.83	62.4	26.6
5	ՔԱՌԱԿՈՒՍԻ ԽՈՂՈՎԱԿ	□ 20 x 10 x 1	L = 2260	4	0.96	9.04	3.84
6	ՔԱՌԱԿՈՒՍԻ ԽՈՂՈՎԱԿ	□ 20 x 10 x 1	L = 1130	8	0.48	9.04	3.84
7	ՄԵՏԱՂԱԿԱՆ ԹԵՐԹ	- 150 x 8	L = 150	2	1.42	3.0	2.84
8	ԱՄՐԱՆ	Ø 12 A 500 C	L = 500	4	0.45	2.0	1.8
9	ՃԽՆԻ	-	-	4	-	1.5	6.0
10	ՊԼԱՍՏՄԱՍԵ ԽՑԱՆ	□ 60 x 60	-	2	-	-	-
12	ԲՈՆԱԿ և ՓԱԿԱՆ		Կոմպլեկտ	1.0			
	ԴԱՐՊԱՍԻ ՅՈՒՂԱՆԵՐԿՈՒՄ		մ ²	7.2			

Հ/Հ	ԱՆՎԱՆՈՒՄԸ	ՉԱՓՄԱՆ ՄԻԱՎՈՐ	ՔԱՆԱԿ	ՇԱՆՈԹՈՒԹ.
	ԲՆԱՀՈՂԻ ՄՇԱԿՈՒՄ ՁԵՌՔՈՎ	մ ³	1.80	
	ԱՎԵԼՈՐԴ ԲՆԱՀՈՂԻ ՓՈՌՈՒՄ ՏԵՂՈՒՄ	մ ³	1.80	
	ԲԵՏՈՆ B - 7.5 (0.4 x 0.4 x 0.6)	մ ³	1.80	

ՆԳՃ	Ն.Սարդարյան		
Նախագծ.	Ն.Սարդարյան		
ՆԽ	Հ.Օհանյան		

Նոյեմբերյանի համայնքի Կողբ բնակավայրի թիվ 2 մանկապարտեզի թեքահարթակների կառուցման, ներառական հարմարեցման և բակի բարեկարգման աշխատանքների նախագծա-նախահաշվային փաստաթղթերի մշակման խորհրդատվական աշխատանքներ
Պատվիրատու՝ ՀՀ Տավուշի մարզի Նոյեմբերյանի համայնքապետարան
Պայմանագիր՝ N«ՀՀՏՄՆՀՀ-ԳՀԱՇՁԲ-22/04-2»

Ճարտարապետաշինարարական մաս

Փուլ	Թերթ	Թերթեր
ՃՇ	16	25

Դարպաս ԴՊ-2

SARDARYANSHIN

Մետաղական ճաղաշարի ֆրագմենտ

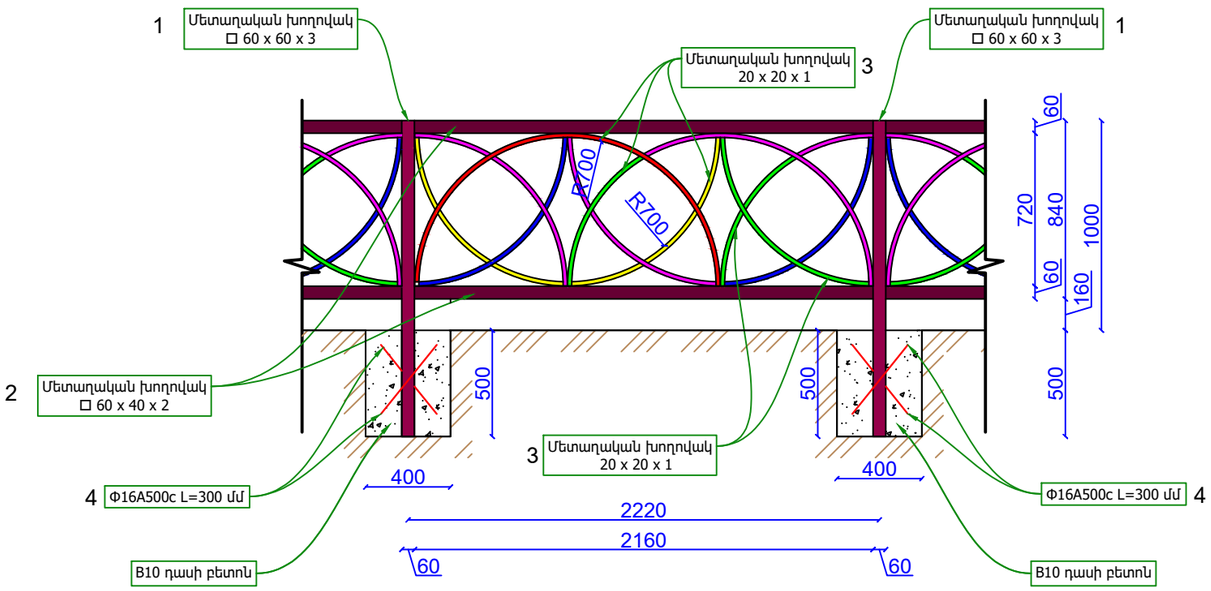

Մետաղական ճաղաշար

Հ/Հ	Նշանակումը	Անվանումը	1 էլէմենտի երկարությունը /մմ/	քանակը հատ	1 էլէմենտի քաշը /կգ/	Ընդհանուր երկարությունը / մ /	Ընդհանուր քաշը / կգ /
1	Պողպ.ուղղ.խողովակ	60x60x3	1500	32	8	48	256,00
2	Պողպ.ուղղ.խողովակ	60x40x3	2160	62	9,5	133,92	589,00
3	Պողպ.ուղղ.խողովակ / դեկոր/	20x20x1	2262	31	1,34	70,122	41,54
4	Ամրան	Φ12 A500C	300	64	0,26	19,2	16,64
	Պլաստմասե խցան	60x60		32			
	Մետաղական ցանկապատի կառուցում		կգ	886,54			
	Մետաղական ցանկապատի յուղաներկում		կգ	886,54			
	Պողպ.ուղղ.խողովակի / դեկոր/ կորացում		գծմ	70,12			

Հ/Հ	Անվանումը	Չափ.միավոր	քանակը	Ծանոթություն
1	4-րդ կարգի բնահողի քանդում ձեռքով կետային հիմքերի համար	$մ^3$	2,56	
2	Կետային հիմքերի բետոնացում B10 դասի բետոնով	$մ^3$	2,56	
3	Ավելորդ բնահողի փոռում տեղում	$մ^3$	2,56	

Մետաղական ցանկապատ կետային հիմքերով

Հ/Հ	Նշանակումը	Անվանումը	1 էլէմենտի երկարությունը /մմ/	քանակը հատ	1 էլէմենտի քաշը /կգ/	Ընդհանուր երկարությունը / մ /	Ընդհանուր քաշը / կգ /
1	Պողպ.ուղղ.խողովակ	60x60x3	2400	51	12,8	122,4	652,80
2	Պողպ.ուղղ.խողովակ	60x40x3	2140	92	9,41	196,88	865,72
3	Պողպ.ուղղ.խողովակ	20x10x1	1850	782	0,81	1446,7	633,42
4	Պողպ.ուղղ.խողովակ / դեկոր/	20x10x1	4524	46	1,98	208,104	91,08
5	Պողպ. Թերթ	100x4	100	51	0,31	5,1	15,81
6	Ամրան	Φ12 A500C	300	102	0,26	30,6	26,52
	Պլաստմասե խցան	60x60		51			
	Մետաղական ցանկապատի կառուցում		կգ	2285,35			
	Մետաղական ցանկապատի յուղաներկում		կգ	2243,02			
	Պողպ.ուղղ.խողովակի / դեկոր/ կորացում		գծմ	208,10			

Հ/Հ	Անվանումը	Չափ.միավոր	քանակը	Ծանոթություն
1	4-րդ կարգի բնահողի քանդում ձեռքով կետային հիմքերի համար	$մ^3$	4,89	
2	Կետային հիմքերի բետոնացում B10 դասի բետոնով	$մ^3$	4,89	
3	Ավելորդ բնահողի փոռում տեղում	$մ^3$	4,89	

Մետաղական ցանկապատ Հենապատ Հ-1-ի վրա

Հ/Հ	Նշանակումը	Անվանումը	1 էլէմենտի երկարությունը /մմ/	քանակը հատ	1 էլէմենտի քաշը /կգ/	Ընդհանուր երկարությունը / մ /	Ընդհանուր քաշը / կգ /
1	Պողպ.ուղղ.խողովակ	60x60x3	1800	16	9,6	28,8	153,60
2	Պողպ.ուղղ.խողովակ	60x40x3	2140	32	9,41	68,48	301,12
3	Պողպ.ուղղ.խողովակ	20x10x1	1850	272	0,81	503,2	220,32
4	Պողպ.ուղղ.խողովակ / դեկոր/	20x10x1	4524	15	1,98	67,86	29,70
5	Պողպ. Թերթ	100x4	100	16	0,31	1,6	4,96
6	Ամրան	Φ18 A500C	150	16	0,3	2,4	4,8
	Պլաստմասե խցան	60x60		16			
	Մետաղական ցանկապատի կառուցում		կգ	709,70			
	Մետաղական ցանկապատի յուղաներկում		կգ	709,70			
	Պողպ.ուղղ.խողովակի / դեկոր/ կորացում		գծմ	67,86			

ՆԳՃ	Ն.Սարդարյան		
Նախագծ.	Ն.Սարդարյան		
ՆԽ	Հ.Օհանյան		

Նոյեմբերյանի համայնքի Կողբ բնակավայրի թիվ 2 մանկապարտեզի թեքահարթակների կառուցման, ներառական հարմարեցման և բակի բարեկարգման աշխատանքների նախագծա-նախահաշվային փաստաթղթերի մշակման խորհրդատվական աշխատանքներ
Պատվիրատու՝ ՀՀ Տավուշի մարզի Նոյեմբերյանի համայնքապետարան
Պայմանագիր՝ N«ՀՀՏՄՆՀՀ-ԳՀԱՇՁԲ-22/04-2»

Ճարտարապետաշինարարական մաս	Փուլ	Թերթ	Թերթեր
	ՃՇ	17	25

Ցանկապատի աշխատանքային ծավալներ

SARDARYANSHIN

ԱՅՏՈՒՉԱԼՆԵՐ ԵՎ ՌԵԼԵԱՀԱՐԹԱԿ 1

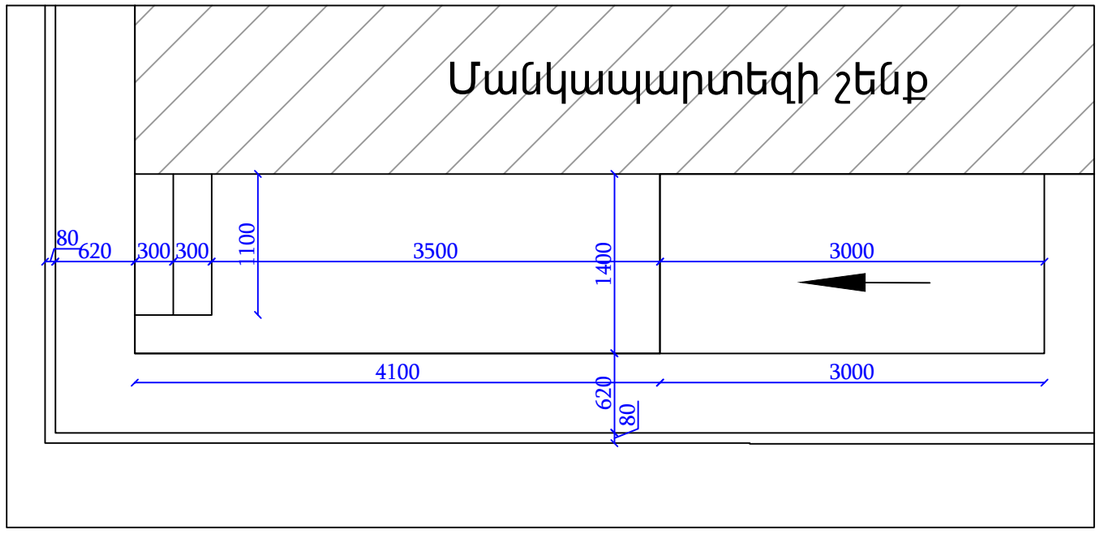

ԱՅՏՈՒՉԱԼՆԵՐ ԵՎ ՌԵԼԵԱՀԱՐԹԱԿ 1

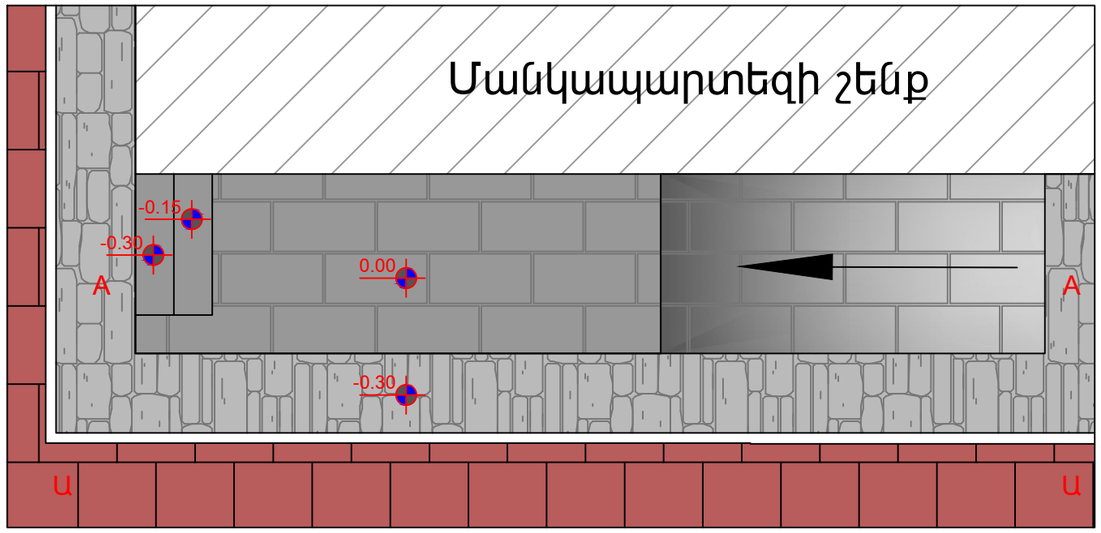

ՏԵՍՔ Ա-Ա

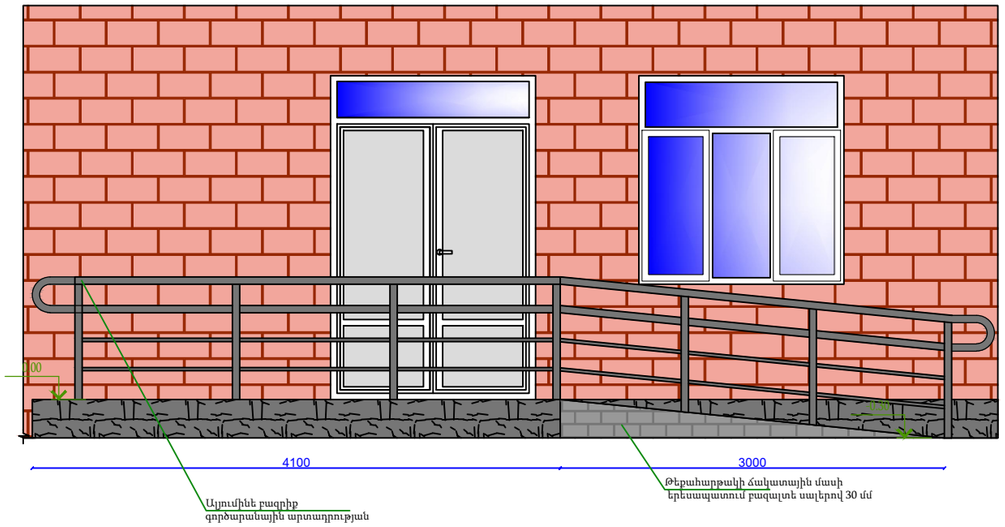

ԿՏՐՎԱԾՔ A-A

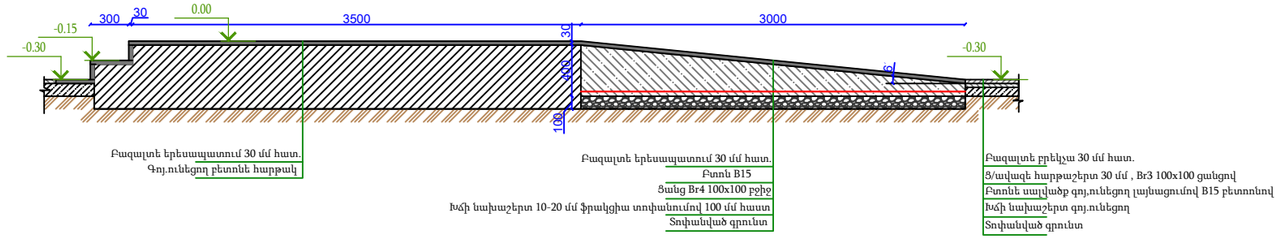

				Նոյեմբերյանի համայնքի Կողբ բնակավայրի թիվ 2 մանկապարտեզի թեքահարթակների կառուցման, ներառական հարմարեցման և բակի բարեկարգման աշխատանքների նախագծա-նախահաշվային փաստաթղթերի մշակման խորհրդատվական աշխատանքներ Պատվիրատու՝ ՀՀ Տավուշի մարզի Նոյեմբերյանի համայնքապետարան Պայմանագիր՝ N«ՀՀՏՄՆՀՀ-ԳՀԱՇՁԲ-22/04-2»			
ՆԳՃ	Ն.Սարդարյան						
Նախագծ.	Ն.Սարդարյան						
ՆԽ	Հ.Օհանյան			Ճարտարապետաշինարարական մաս	Փուլ	Թերթ	Թերթեր
					ՃՇ	18	25
				Աստիճաններ և թեքահարթակ 1 Մ1:50 Կտրվածք A-A Մ1:50	SARDARYANSHIN		

ՊԵՐՍՊԵԿՏԻՎ 2

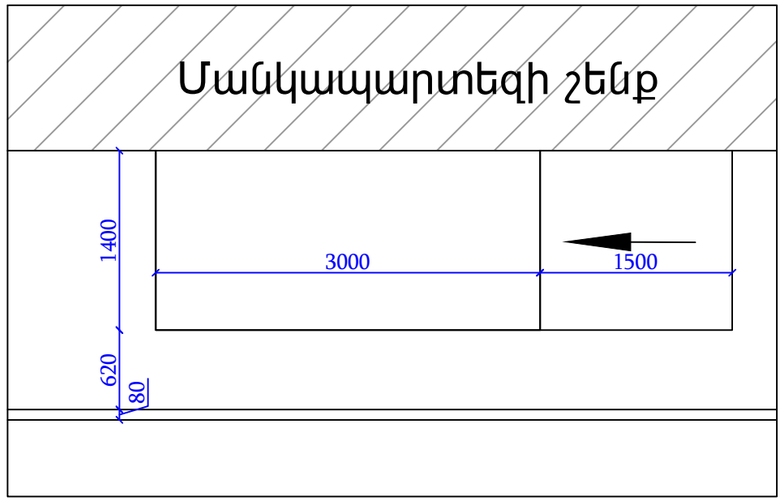

ՊԵՐՍՊԵԿՏԻՎ 2

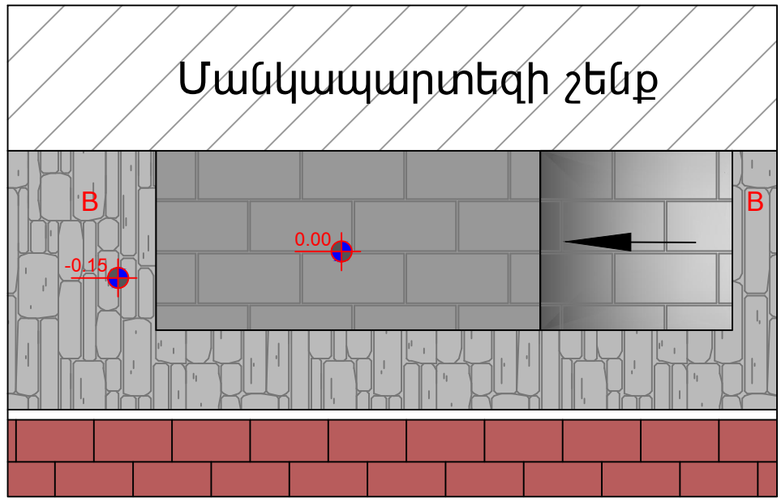

ԿՏՐՎԱԾ B-B

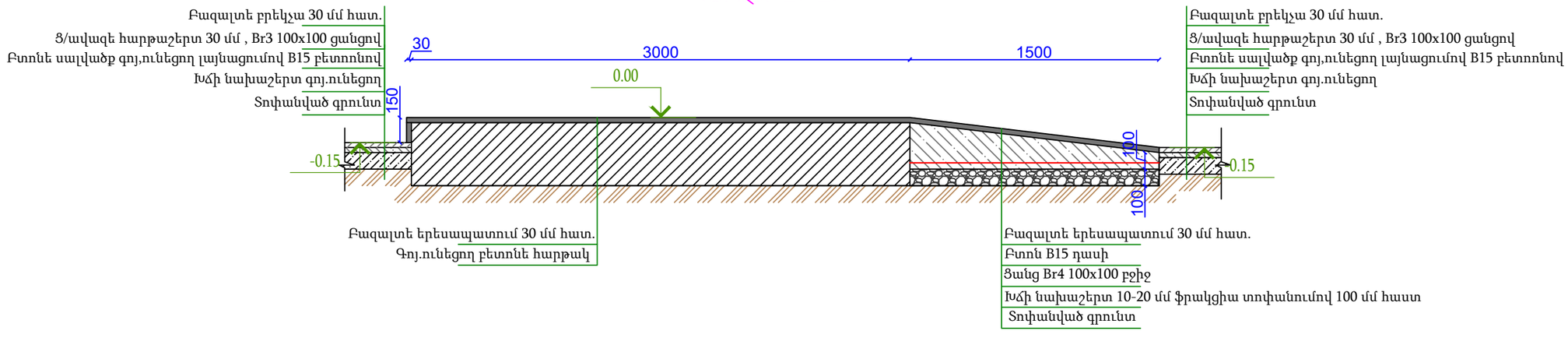

				Նոյեմբերյանի համայնքի Կողբ բնակավայրի թիվ 2 մանկապարտեզի թեքահարթակների կառուցման, ներառական հարմարեցման և բակի բարեկարգման աշխատանքների նախագծա-նախահաշվային փաստաթղթերի մշակման խորհրդատվական աշխատանքներ Պատվիրատու՝ ՀՀ Տավուշի մարզի Նոյեմբերյանի համայնքապետարան Պայմանագիր՝ N«ՀՀՏՄՆՀՀ-ԳՀԱՇՁԲ-22/04-2»			
ՆԳՃ	Ն.Սարդարյան					
Նախագծ.	Ն.Սարդարյան					
ՆԽ	Հ.Օհանյան			Ճարտարապետաշինարարական մաս	Փուլ	Թերթ	Թերթեր
					ՃՇ	19	25
				թեքահարթակ 2 Մ1:50 Կտրվածք B-B Մ1:30	SARDARYANSHIN		

ՊԵՐԻՀԱՏԱԿ 3

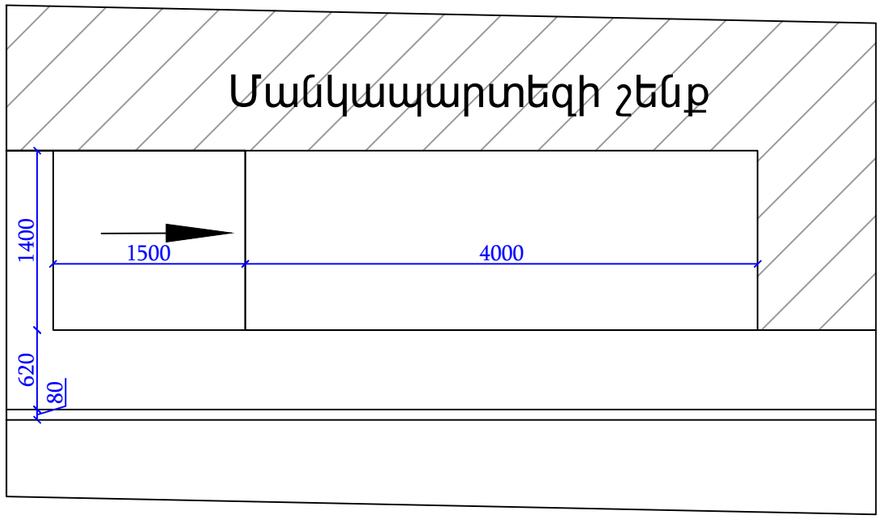

ՊԵՐԻՀԱՏԱԿ 3

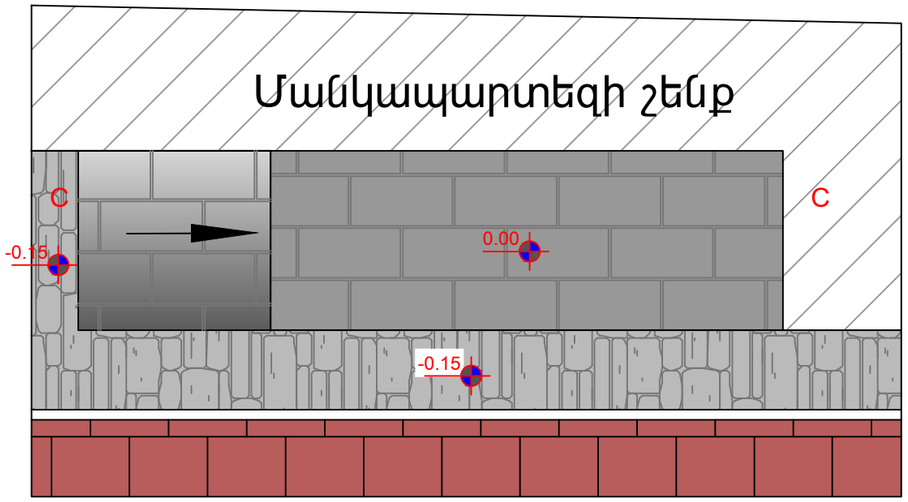

ԿՏՐՎԱԾՔ C-C

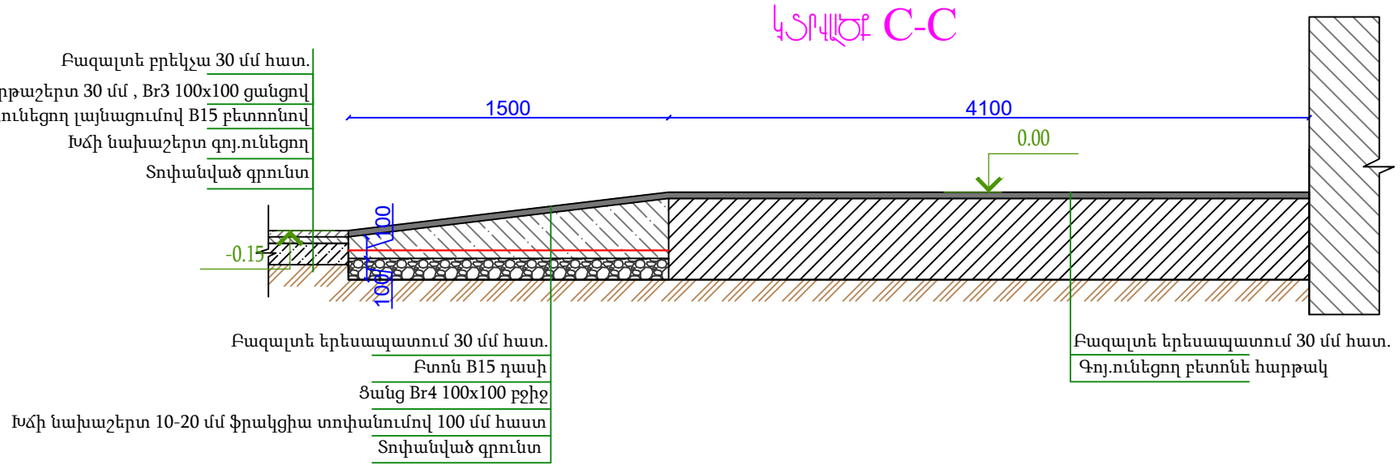

				Նոյեմբերյանի համայնքի Կողբ բնակավայրի թիվ 2 մանկապարտեզի թեքահարթակների կառուցման, ներառական հարմարեցման և բակի բարեկարգման աշխատանքների նախագծա-նախահաշվային փաստաթղթերի մշակման խորհրդատվական աշխատանքներ Պատվիրատու՝ ՀՀ Տավուշի մարզի Նոյեմբերյանի համայնքապետարան Պայմանագիր՝ N«ՀՀՏՄՆՀՀ-ԳՀԱՇՁԲ-22/04-2»			
ՆԳՃ	Ն.Սարդարյան						
Նախագծ.	Ն.Սարդարյան						
ՆԽ	Հ.Օհանյան			Ճարտարապետաշինարարական մաս	Փուլ	Թերթ	Թերթեր
					ՃՇ	20	25
				թեքահարթակ 3 Մ1:50 Կտրվածք C-C Մ1:30	SARDARYANSHIN		

ՊԵՐՀԱՐԱԿ 4

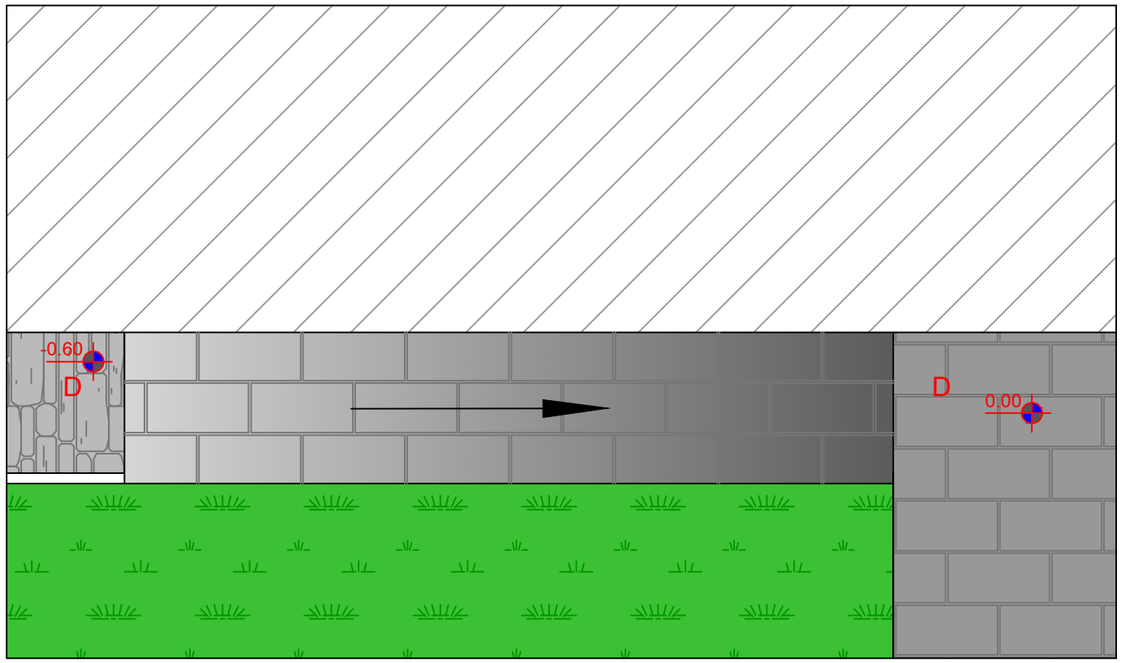

ՊԵՐՀԱՐԱԿ 4

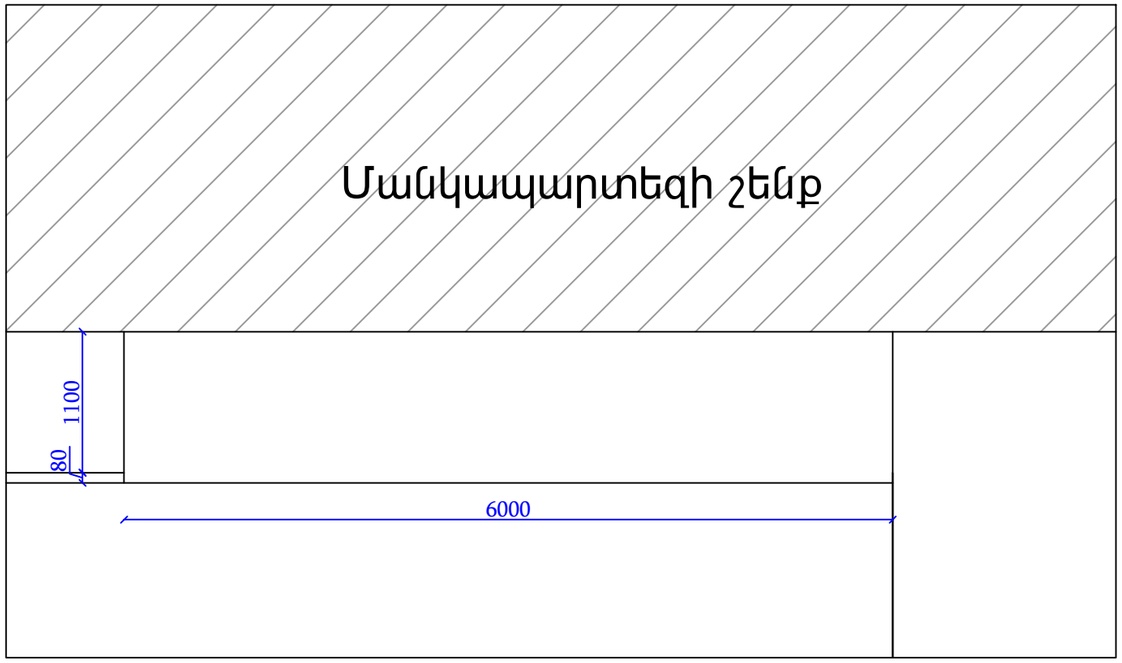

ԿՏՐՎԱԾ D-D

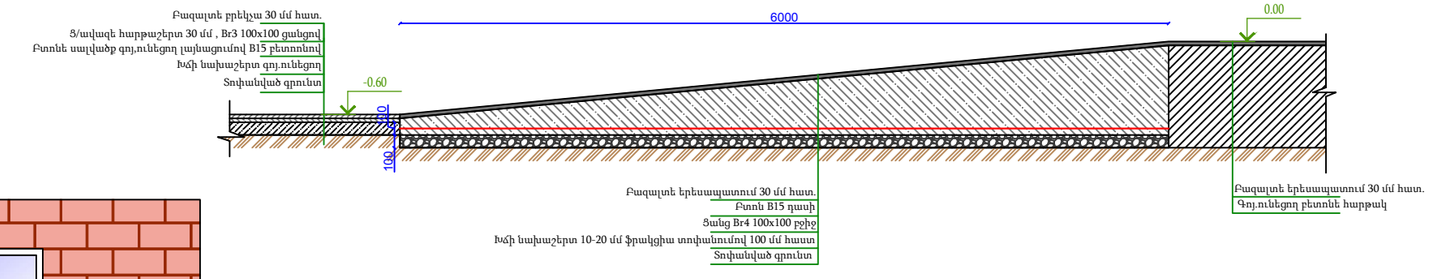

ՏԵՍՔ Բ-Բ

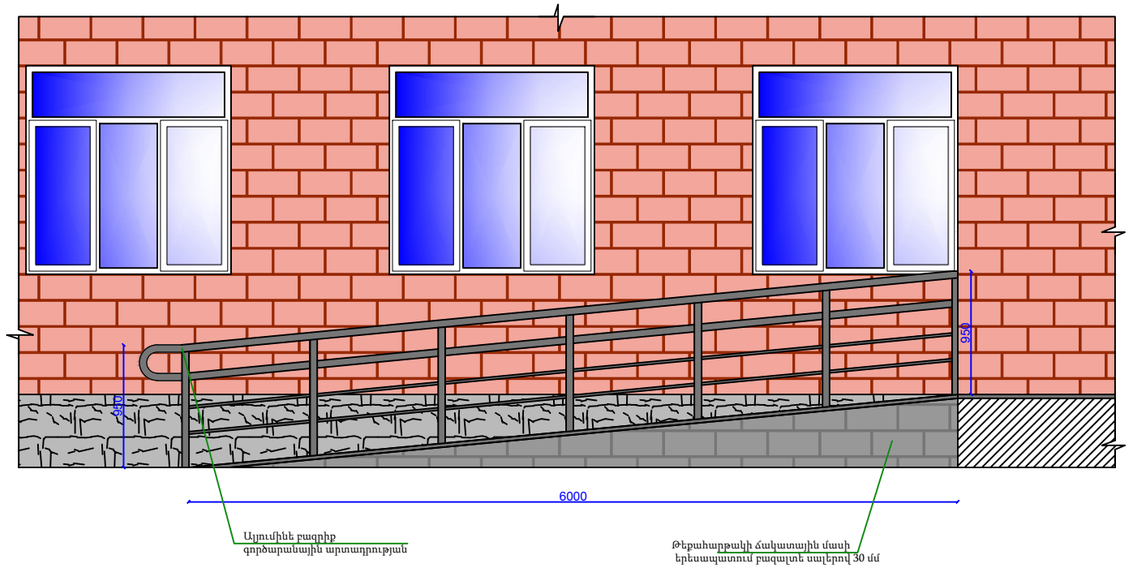

				Նոյեմբերյանի համայնքի Կողբ բնակավայրի թիվ 2 մանկապարտեզի թեքահարթակների կառուցման, ներառական հարմարեցման և բակի բարեկարգման աշխատանքների նախագծա-նախահաշվային փաստաթղթերի մշակման խորհրդատվական աշխատանքներ Պատվիրատու՝ ՀՀ Տավուշի մարզի Նոյեմբերյանի համայնքապետարան Պայմանագիր՝ N«ՀՀՏՄՆՀՀ-ԳՀԱՇՁԲ-22/04-2»			
ՆԳՃ	Ն.Սարդարյան						
Նախագծ.	Ն.Սարդարյան						
ՆԽ	Հ.Օհանյան			Հարտարապետաշինարարական մաս	Փուլ	Թերթ	Թերթեր
					ՃՇ	21	25
				թեքահարթակ 4 Մ1:50 Կտրվածք D-D Մ1:30 Տեսք Բ-Բ Մ1:50	SARDARYANSHIN		

ՊԵՂԱՀԱՐԹԱԿ 1

Հ.Հ.	Անվանումը	Չ.Մ.	Քանակը
1	Հարթակի և աստիճանների բազալտե երեսապատման քանդում	մ^2	5,89
2	Բետոնի սալվածքի քանդում	մ^3	0,21
3	3-րդ կարգի բնահողի քանդում ձեռքով	մ^3	0,42
4	Ավելորդ բնահողի փոռում տեղում	մ^3	0,42
5	թեքահարթակի խճի նախաշերտ 10-20 ֆրակցիա 100 մմ , տոփանումով	մ^3	0,42
6	Թեքահարթակի կառուցում բետոնից B15 դասի	մ^3	1,05
7	Ամրանային ցանց Br 4 100x100 մմ	մ^2	4,2
8	Թեքահարթակի և հարթակի երեսապատում բազալտե սալերով 30 մմ	մ^2	9,12
9	Թեքահարթակի ճակատային մասի երեսապատում բազալտե սալերով 30 մմ	մ^2	0,45
10	Աստիճանների երեսապատում բազալտե սալերով 30 մմ	մ^2	0,66
11	Աստիճանների ճակատային մասի երեսապատում բազալտե սալերով 30 մմ	մ^2	0,33
12	Ալյումինե բազրիքի տեղադրում գործարանային արտադրության	գծմ	7,6
13	Ալյումինե բռնածող պատին ամրացվող գործարանային արտադրության	գծմ	3,4

ՊԵՂԱՀԱՐԹԱԿ 2

Հ.Հ.	Անվանումը	Չ.Մ.	Քանակը
1	Հարթակի բազալտե երեսապատման քանդում	մ^2	4,2
2	Բետոնի սալվածքի քանդում	մ^3	0,105
3	3-րդ կարգի բնահողի քանդում ձեռքով	մ^3	0,21
4	Ավելորդ բնահողի փոռում տեղում	մ^2	0,21
5	թեքահարթակի խճի նախաշերտ 10-20 ֆրակցիա 100 մմ , տոփանումով	մ^2	0,21
6	Թեքահարթակի կառուցում բետոնից B15 դասի	մ^2	0,4
7	Ամրանային ցանց Br 4 100x100 մմ	մ^3	2,1
8	Թեքահարթակի և հարթակի երեսապատում բազալտե սալերով 30 մմ	մ^2	6,32
9	Թեքահարթակի և հարթակի ճակատային մասի երեսապատում բազալտե սալերով 30 մմ	մ^2	0,8

ՊԵՂԱՀԱՐԹԱԿ 4

Հ.Հ.	Անվանումը	Չ.Մ.	Քանակը
1	Բետոնե աստիճանների քանդում	մ^3	
2	Բետոնի սալվածքի քանդում	մ^3	0,66
3	3-րդ կարգի բնահողի քանդում ձեռքով	մ^3	0,66
4	Ավելորդ բնահողի փոռում տեղում	մ^3	0,66
5	թեքահարթակի խճի նախաշերտ 10-20 ֆրակցիա 100 մմ , տոփանումով	մ^3	0,66
6	Թեքահարթակի կառուցում բետոնից B15 դասի	մ^3	2,74
7	Ամրանային ցանց Br 4 100x100 մմ	մ^2	6,6
8	Թեքահարթակի երեսապատում բազալտե սալերով 30 մմ	մ^2	6,63
9	Թեքահարթակի ճակատային մասի երեսապատում բազալտե սալերով 30 մմ	մ^2	1,62
10	Ալյումինե բազրիքի տեղադրում գործարանային արտադրության	գծմ	6,4
11	Ալյումինե բռնածող պատին ամրացվող գործարանային արտադրության	գծմ	6,4

ՊԵՂԱՀԱՐԹԱԿ 3

Հ.Հ.	Անվանումը	Չ.Մ.	Քանակը
1	Հարթակի բազալտե երեսապատման քանդում	մ^2	5,74
2	Բետոնի սալվածքի քանդում	մ^3	0,105
3	3-րդ կարգի բնահողի քանդում ձեռքով	մ^3	0,21
4	Ավելորդ բնահողի փոռում տեղում	մ^2	0,21
5	թեքահարթակի խճի նախաշերտ 10-20 ֆրակցիա 100 մմ , տոփանումով	մ^2	0,21
6	Թեքահարթակի կառուցում բետոնից B15 դասի	մ^2	0,4
7	Ամրանային ցանց Br 4 100x100 մմ	մ^3	2,1
8	Թեքահարթակի և հարթակի երեսապատում բազալտե սալերով 30 մմ	մ^2	8,7
9	Թեքահարթակի և հարթակի ճակատային մասի երեսապատում բազալտե սալերով 30 մմ	մ^2	0,75

ՆԳՃ	Ն.Սարդարյան	
Նախագծ.	Ն.Սարդարյան	
ՆԽ	Հ.Օհանյան	

Նոյեմբերյանի համայնքի Կողբ բնակավայրի թիվ 2 մանկապարտեզի թեքահարթակների կառուցման, ներառական հարմարեցման և բակի բարեկարգման աշխատանքների նախագծա-նախահաշվային փաստաթղթերի մշակման խորհրդատվական աշխատանքներ
Պատվիրատու՝ ՀՀ Տավուշի մարզի Նոյեմբերյանի համայնքապետարան
Պայմանագիր՝ N«ՀՀՏՄՆՀՀ-ԳՀԱՇՁԲ-22/04-2»

Ճարտարապետաշինարարական մաս	Փուլ	Թերթ	Թերթեր
	ՃՇ	22	25

Թեքահարթակ 1,2,3,4 աշխատանքային ծավալների մասնագիր

SARDARYANSHIN

ՀԱՆԳՈՒՅՑ-1, Մ1:20

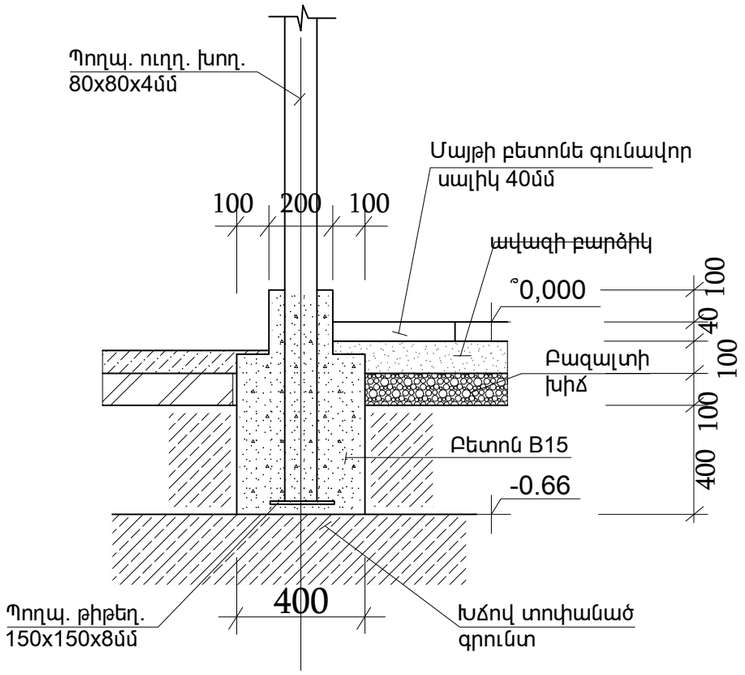

ՀԱՆԳՈՒՅՑ-2, Մ1:20

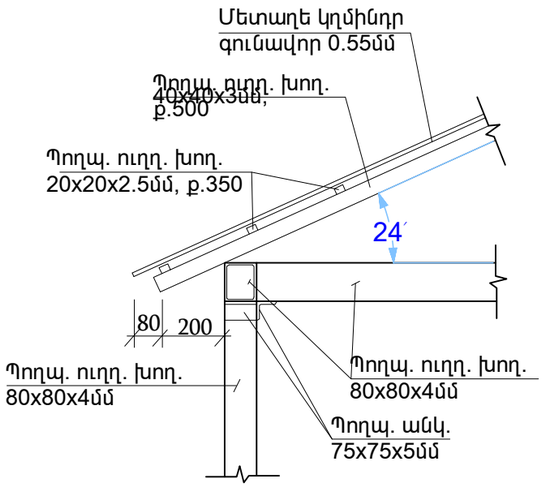

ԿՏՐՎԱԾՔ 1-1 Մ1:100

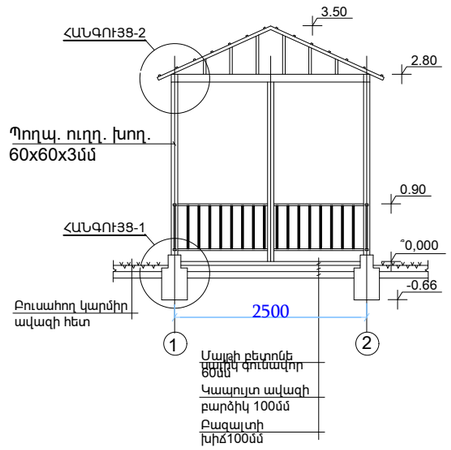

ՀԱՏԱԿԱԳԻԾ 0.00 ՆԻՇՈՒՄ, Մ1:100

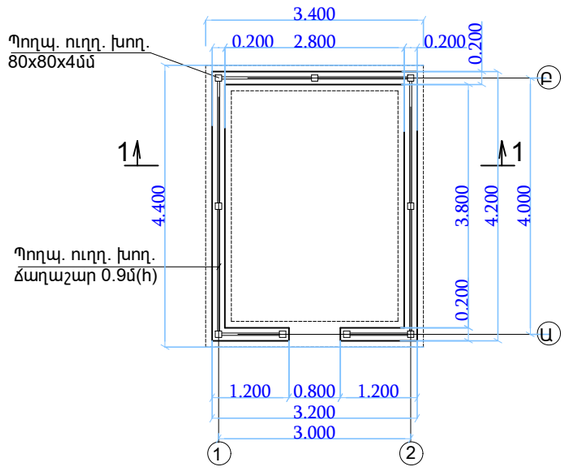

ՏԵՍՔԸ ԸՍՏ «Ա-Բ»-Ի, Մ1:100

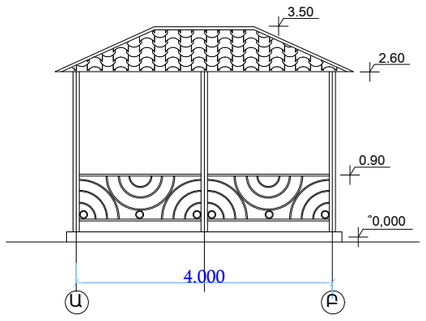

ԾՊԵՂՆԵՐԻ ԴԱՍԱՎ. ՍԽԵՄԱՆ, Մ1:100

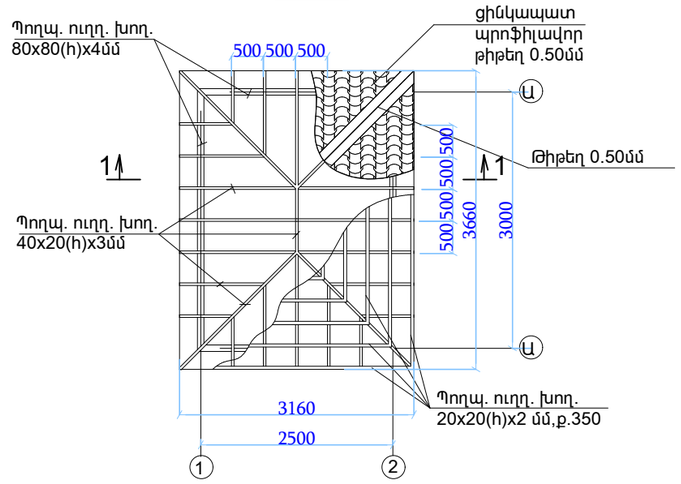

ՃԱՂԱՇԱՐԻ ՖՐԱԳՄԵՆՏ, Մ1:30

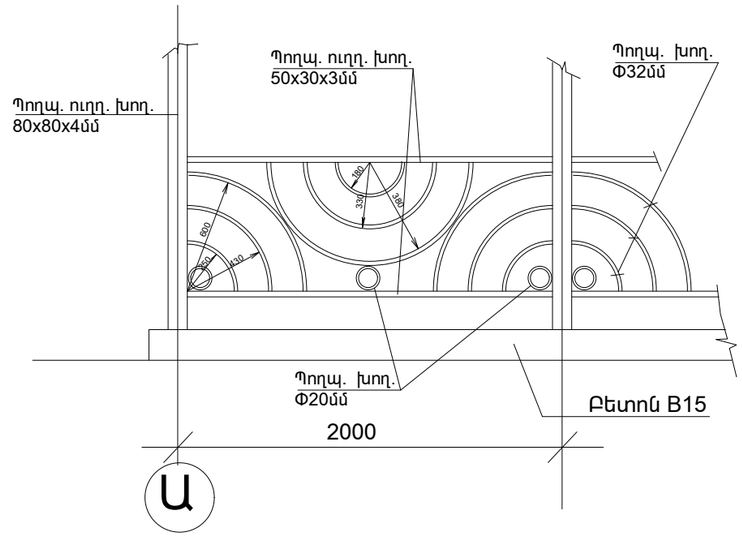

				Նոյեմբերյանի համայնքի թիվ 1 մանկապարտեզի թեքահարթակների կառուցման, ներառական հարմարեցման և բակի բարեկարգման աշխատանքների նախագծա-նախահաշվային փաստաթղթերի մշակման խորհրդատվական աշխատանքներ Պատվիրատու՝ ՀՀ Տավուշի մարզի Նոյեմբերյանի համայնքապետարան Պայմանագիր՝ N«ՀՀՏՄՆՀՀ-ԳՀԱՇՁԲ-22/04-2»			
ՆԳՃ	Ն.Սարդարյան					
Նախագծ.	Ն.Սարդարյան					
ՆԽ	Հ.Օհանյան			Ճարտարապետաշինարարական մաս	Փուլ	Թերթ	Թերթեր
					ԱՇ	23	25
				Զրաուցարանի կոնստրուկտիվ էլեմենտներ			

ՀԱՏԱԿԱԳԻԾ 0.00 ՆԻՇՈՒՄ, Մ1:100

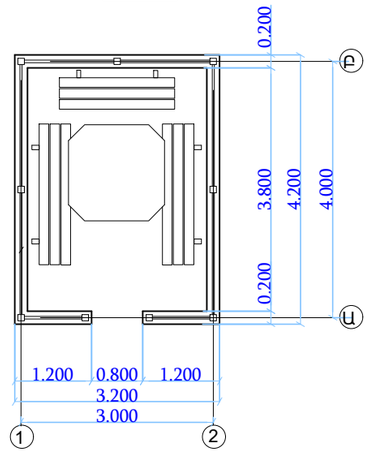

ՍԵՂԱՆԻ ԿՈՆՍՏՐՈՒԿՑԻԱՆ, Մ1:25

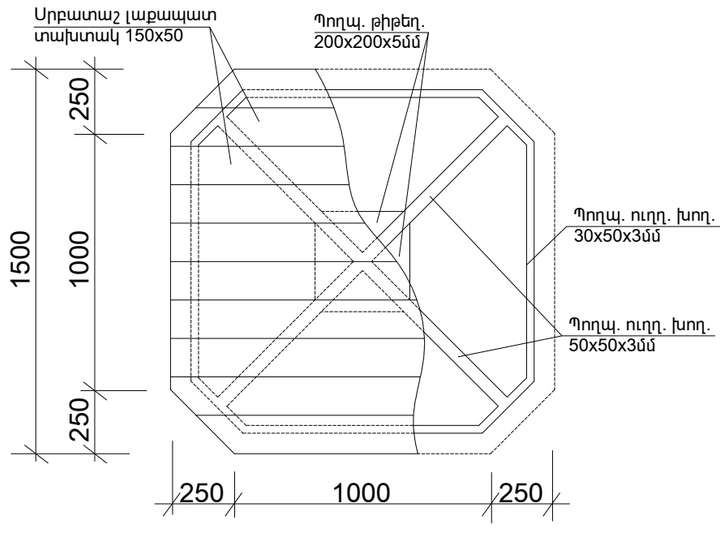

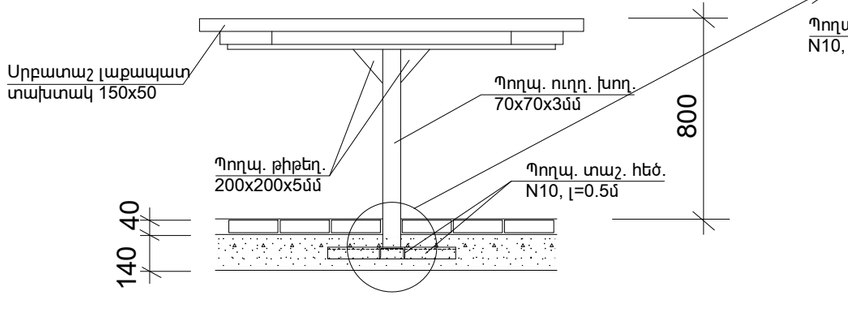

ՏԵՍՔԸ ԿՈՂՔԻՑ Մ1:20

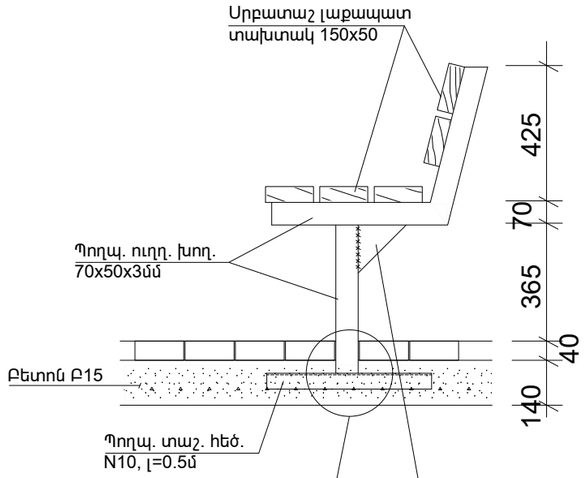

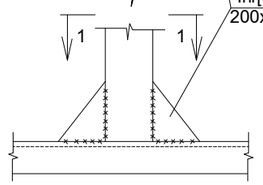

1-1

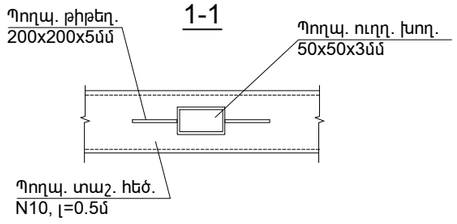

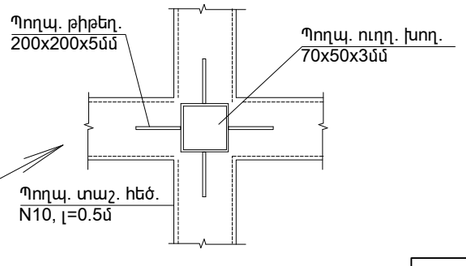

ԶՐՈՒՑԱՐԱՆԻ ՆՍՏԱՐԱՆԻ ԿՈՆՍՏՐՈՒԿՑԻԱՆ, Մ1:20

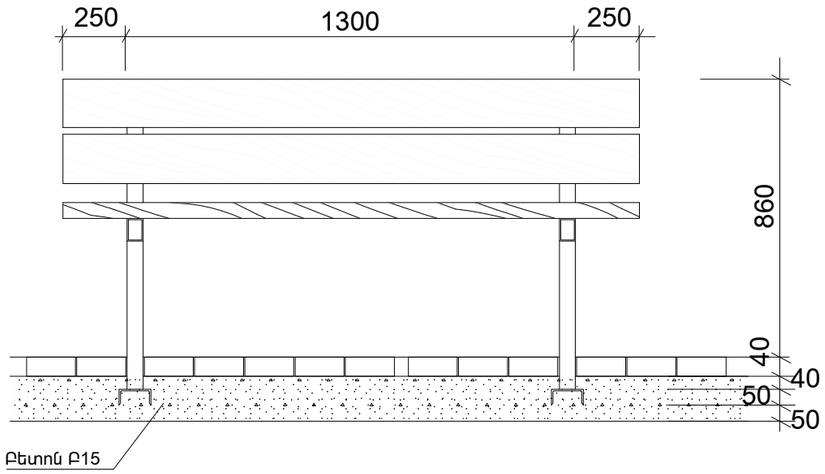

ՏԵՍՔԸ ՎԵՐԻՑ, Մ1:20

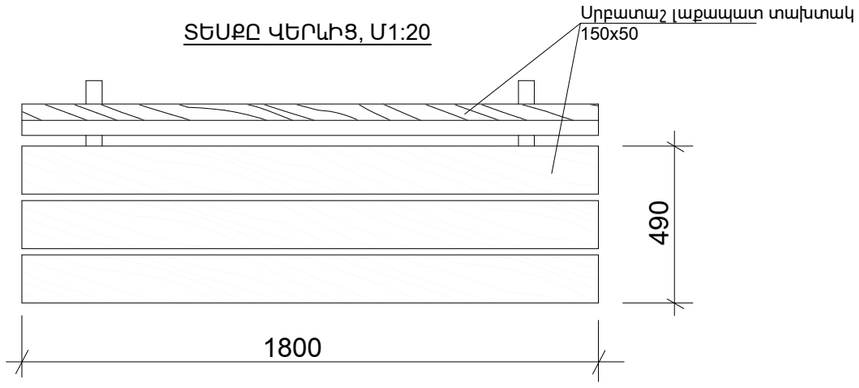

				Նոյեմբերյանի համայնքի թիվ 1 մանկապարտեզի թեքահարթակների կառուցման, ներառական հարմարեցման և բակի բարեկարգման աշխատանքների նախագծա-նախահաշվային փաստաթղթերի մշակման խորհրդատվական աշխատանքներ Պատվիրատու՝ ՀՀ Տավուշի մարզի Նոյեմբերյանի համայնքապետարան Պայմանագիր՝ N«ՀՀՏՄՆՀՀ-ԳՀԱՇՁԲ-22/04-2»			
ՆԳՃ	Ն.Սարդարյան					
Նախագծ.	Ն.Սարդարյան					
ՆԽ	Հ.Օհանյան			Ճարտարապետաշինարարական մաս	Փուլ	Թերթ	Թերթեր
					ՃՇ	24	25
				Զրաուցարանի նստարանի և սեղանի կոնստրուկտիվ էլեմենտներ			

ԿՈՆՍՏՐՈՒԿՏԻՎ ԷԼԵՄԵՆՏՆԵՐԻ ՄԱՍՆԱԳԻՐ 1 ՀԱՏԻ ՀԱՄԱՐ

ՀՀ	ԷԼԵՄԵՆՏԻ ԱՆՎԱՆՈՒՄԸ	ԵՐԿԱՐՈՒԹ. /մմ/	ՔԱՆԱԿԸ /հատ/	ԸՆԴ. ԵՐԿԱՐՈՒԹ. /մ/	ՔԱՇԸ /կգ/
	ԶՐՈՒՑԱՐԱՆ (3x4 մ)		2		
1.	Պողպ. ուղղ. խող. 80x80x4մմ	3300	9.0	29.70	273.8
2.	Պողպ. ուղղ. խող. 80x80x4մմ	14000	1	14.00	129
3.	Պողպ. ուղղ. խող. 40x40x3մմ	32600	1	32.60	107.6
4.	Պողպ. ուղղ. խող. 20x20x2մմ	39200	1	39.20	45.08
5.	Պողպ. թիթեղ. 150x150x8մմ		9		22.61
6.	ցինկապատ գունավոր պրոֆիլավոր թիթեղԿՊ-25 0.50 մմ 17.50 մ^2				
7.	Ցինկապատ գունավոր հարթ թիթեղ 0.50մմ 2.50 մ^2				
8.	Հիմքերի բետոնացում Բ15 բետոնով 3.60 մ^3				
9.	Խճի տոփանում հիմքերի տակ 70 մմ 0.49 մ^3				
10.	Զրուցարանի ճաղաշար (0.9մ (h)				
11.	Պողպ. ուղղ. խող. 50x30x3մմ	26000	1	26.00	85.80
12.	Պողպ. խող. Φ32 մմ	46000	1	46.00	90.70
13.	Պողպ. մասերի ներկում 2 անգամ 38.70 մ^2				
14.	Հիմքերի համար խրամուղու քանդում 5.20 մ^3				
15.	Գրունտի հետլիցք 1.60 մ^3				
16.	Ավելորդ հողի տեղափոխում 15 կմ 3.60 մ^3				

ՀՀ	ԷԼԵՄԵՆՏԻ ԱՆՎԱՆՈՒՄԸ	ԵՐԿԱՐՈՒԹ. /մմ/	ՔԱՆԱԿԸ /հատ/	ԸՆԴ. ԵՐԿԱՐՈՒԹ. /մ/	ՔԱՇԸ /կգ/
	ՍԵՂԱՆՆԵՐ (1.50x1.50մ)		2		
1.	Պողպ. ուղղ. խող. 70x70x3մմ	950	1.0	0.95	5.82
2.	Պողպ. ուղղ. խող. 50x50x3մմ	1550	2.0	3.10	13.17
3.	Պողպ. ուղղ. խող. 30x50x3մմ		1.0	5.40	17.82
4.	Պողպ. թիթեղ. 200x200x5մմ		8		5.60
5.	Պողպ. տաշ. հեծ. N10, լ=0.5մ	500	2	1.00	10.00
6.	Սրբատաշ լաք. տախտակ 150x50			2.20 մ^2	0.11 մ^3
7.	Տախտակի լաքապատում 4.40 մ^2				
8.	Պողպ. մասերի ներկում 2 անգամ 1.40 մ^2				
9.	Հիմքերի բետոնացում Բ15 բետոնով 0.14 մ^3				
10.	Խճի տոփանում հիմքերի տակ 70 մմ 0.07 մ^3				
11.	Հիմքերի համար խրամուղու քանդում 0.25 մ^3				
12.	Ավելորդ հողի տեղափոխում 15 կմ 0.25 մ^3				

ՀՀ	ԷԼԵՄԵՆՏԻ ԱՆՎԱՆՈՒՄԸ	ԵՐԿԱՐՈՒԹ. /մմ/	ՔԱՆԱԿԸ /հատ/	ԸՆԴ. ԵՐԿԱՐՈՒԹ. /մ/	ՔԱՇԸ /կգ/
	ԶՐՈՒՑԱՐԱՆԻ ՆՍՏԱՐԱՆ (0.49x1.80մ)		6		
1.	Պողպ. ուղղ. խող. 70x50x3մմ	1480	2.0	2.96	15.36
2.	Պողպ. թիթեղ. 200x200x5մմ		6		4.71
3.	Պողպ. տաշ. հեծ. N10, լ=0.5մ	500	2	1.00	10.00
4.	Սրբատաշ լաք. տախտակ 150x50	1800	5	9.00	0.0675 մ^3
5.	Տախտակի լաքապատում 3.60 մ^2				
6.	Պողպ. մասերի ներկում 2 անգամ 0.80 մ^2				
7.	Հիմքերի բետոնացում Բ15 բետոնով 0.28 մ^3				
8.	Խճի տոփանում հիմքերի տակ 70 մմ 0.14 մ^3				
9.	Հիմքերի համար խրամուղու քանդում 0.50 մ^3				
10.	Ավելորդ հողի տեղափոխում 15 կմ 0.50 մ^3				

ՆԳՃ	Ն.Սարդարյան		Նոյեմբերյանի համայնքի թիվ 1 մանկապարտեզի թեքահարթակների կառուցման, ներառական հարմարեցման և բակի բարեկարգման աշխատանքների նախագծա-նախահաշվային փաստաթղթերի մշակման խորհրդատվական աշխատանքներ Պատվիրատու՝ ՀՀ Տավուշի մարզի Նոյեմբերյանի համայնքապետարան Պայմանագիր՝ N«ՀՀՏՄՆՀՀ-ԳՀԱՇՁԲ-22/04-2»
Նախագծ.	Ն.Սարդարյան		
ՆԽ	Հ.Օհանյան		Ճարտարապետաշինարարական մաս

Փուլ	Թերթ	Թերթեր
ՃՇ	25	25

Զրաուցարանի նստարանի և սեղանի կոնստրուկտիվ էլեմենտներ

SARDARYANSHIN